Microimp
Implant connection solutions

Catalogo 2019

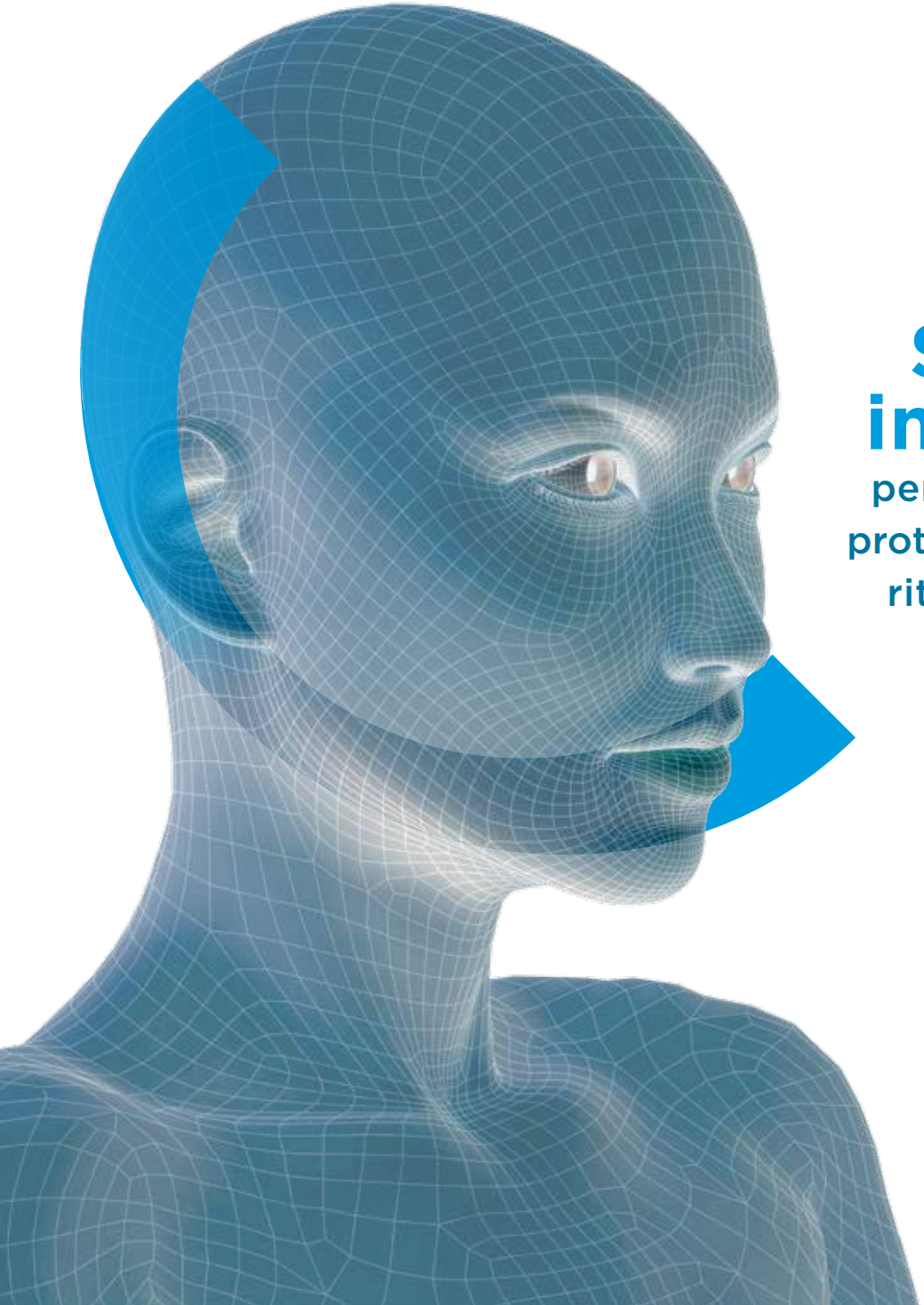

Soluzioni innovative

per la costruzione di protesi supportata e/o ritenuta da impianti

Microimp
Implant connection solutions

Indice

MICROIMP Implant connection solutions 02
ANALOGO DELL'IMPIANTO DA LABORATORIO 04
T-BASE 05
SCAN MARKER 06
PREMILLED 07
ATTREZZATURE PREMILLED PER MACCHINE UTENSILI 08
DRIVER PER LABORATORIO E STUDIO 09
LIBRERIE PER SISTEMI CAD 10
TECNOLOGIE E CONTROLLO QUALITÀ 11
CERTIFICAZIONI E QUALITÀ 12
LEGENDA PAGINA PRODOTTO 14
COMPATIBILITÀ 15
ORDINE PRODOTTI 19

INDICE PRODOTTI 21

STRUMENTARIO DA STUDIO 138
STRUMENTARIO DA LABORATORIO 140

MICROIMP
IMPLANT CONNECTION SOLUTIONS

L'azienda

Microimp, nasce nell'autunno del 2009 da un'idea di un team di odontotecnici e operatori del settore CAD-CAM. È un progetto ambizioso, orientato verso la semplificazione di progettualità delle protesi supportate e ritenute da impianti dentali.

Sul sito **www.microimp.it** vengono affrontati temi legati alle nuove filosofie di costruzione di manufatti protesico implantari sfruttando le nuove tecnologie e non solo: un occhio attento e legato alle esigenze tradizionali e all'economicità del prodotto finito. Il sito è arricchito da una newsletter che racchiude gli articoli e le notizie più interessanti sul settore implanto protesico.

Il catalogo prodotti conta **più di 400 articoli** ed è in continua implementazione.
L'azienda analizza, progetta e realizza costantemente nuove connessioni implantari al fine di ampliare il più possibile la gamma dei propri prodotti.

Nel 2012 dopo severi controlli ha ottenuto il **Certificato CE di Classe IIB** come "Dispositivi Medici" secondo le **normative CEE 93/42** e nel 2015 ha ottenuto la **certificazione ISO 9001** e **UNI CEI EN ISO 13845**.

Microimp è in grado di rispondere a qualsiasi domanda inerente ai prodotti proposti e disponibile ad offrire un supporto per risolvere tutte le problematiche relative ai sistemi.
Microimp, oltre ai dispositivi medici, ha implementato la sua offerta con nuovi materiali, come ad esempio il **Micropeek** sia naturale che rinforzato in ceramica; il materiale **rispetta tutte le normative** vigenti sia sulla biocompatibilità (**ISO 10993**) che sulla **marcatura CE** per materiali di **Classe IIA**.

Punti di forza

Microimp accoglie, analizza e tiene in considerazione tutte le proposte e le idee che gli odontoiatri e odontotecnici ci propongono al fine di ottimizzare e migliorare gli articoli che produciamo.
Microimp è in grado di soddisfare anche i clienti che dispongono di macchine utensili del settore dentale per attrezzarle e formare gli stessi a specifiche lavorazioni CAD CAM (ad esempio premilled).
Microimp dedica molto del suo tempo alla ricerca e sviluppo di nuove tecnologie nel settore degli Scanner sia statici (da laboratorio) che intraorali (da studio) al fine di soddisfare i propri clienti nell'uso di queste attrezzature.

Apparecchiature

I prodotti Microimp vengono realizzati con **macchinari moderni e tecnologicamente all'avanguardia** quali **torni a fantina mobile** e **fresatrici a 5 assi** in continuo dove i programmi CNC vengono realizzati attraverso CAM specifici per le lavorazioni dentali.
I controlli dimensionali avvengono sia durante la produzione che prima del confezionamento tramite macchinari e attrezzature specifiche al fine di evidenziare e identificare eventuali imperfezioni costruttive.

Loghi Microimp

Microimp ha ideato delle tipologie di prodotti in base al loro utilizzo finale quali:

Microsys:
Microimp-sistema

Un unico sistema di connessione per protesi avvitata su impianti per molte tipologie di connessione sia interna che esterna.

Microimp ha creato un solo M.U.A (multi uni abutment) quindi un'unica connessione tronco/conica, adattabile a tutte le piattaforme implantari sia per ingaggio (tipo) che per diametro.

Il M.U.A è stato sviluppato sia dritto che angolato e in diverse altezze trasmucose; il sistema dispone di 2 angolazioni, 17° e 27°. Microsys permetterà anche nel caso di uso di più tipologie di impianto di avere sempre a disposizione componentistica compatibile.

Microlab:
Microimp per laboratorio

Microimp all'interno della linea Microlab ha pensato e studiato tutti quei dispositivi adatti ad essere incollati o saldati su protesi avvitate e/o cementate su impianti; tra i primi al mondo ha introdotto il Cr.Co. materiale ad oggi più di largo uso nei laboratori odontotecnici al fine di essere facilmente incollato, saldato o semplicemente sovra fuso.

Microimp ha associato a questa filosofia tutte le librerie implantari per lavorazioni CAD-CAM fruibili i principali software in commercio, questo per facilitare la corretta lavorazione precisione di accoppiamento, non ha comunque escluso quelli che ad oggi non dispongono di Scanner Dentali per continuare nel proprio laboratorio anche lavorazioni classiche come la fusione e sovra fusione.

Microcam:
Microimp-Cam

A chi possiede macchine utensili a 4/5 assi per la lavorazioni di materiale metallico e non, Microimp mette a disposizione sia i propri articoli, come ad esempio i premilled, che le attrezzature necessarie per poter essere lavorati.

L'azienda si è interfacciata con le maggiori software house per creare le giuste strategie e template per il fresaggio degli abutment.

Anche in questo settore Microimp ricerca e mette a punto nuove strategie e materiali adatti all'utilizzo per il settore odontotecnico.

ANALOGO
DELL'IMPIANTO DA LABORATORIO

Tutti gli analoghi Microimp sono costruiti in AISI 303.

Questo per permettere la **poca usura** per il lavoro che dovranno svolgere sia con i tradizionali modelli in gesso sia con i modelli costruiti tramite CAD ed elaborati con Stampanti 3D o con Fresatori.

Ogni analogo dispone di una **faccia anti rotazione** sempre orientata sulla geometria della Fixuture, di una **tacca circolare anti sfilamento** da un modello di gesso e di uno **stop di quota**.

T-BASE

TITANIO E CROMO COBALTO
ROTAZIONALI E NON ROTAZIONALI

Microimp produce molte tipologie di **T-Base** sia nei materiali che nelle forme, come ad esempio **Titanio Grado 5** e **Cromo Cobalto**, sia **Rotazionali** che **non Rotazionali** oltre che a **due diverse altezze**.

Per un **incollaggio sicuro**, le scanalature hanno una forma tale da impedire meccanicamente l'uscita dopo l'incollaggio.

Microimp dispone e distribuisce tutte le **librerie CAD per lavorazioni CAM**, di materiali tipo Zirconia, PMMA, Disilicato di Litio ecc.

Un solo Scan Body per tutti i T-Base Microimp.

TRATTAMENTO SUPERFICIALE TIN

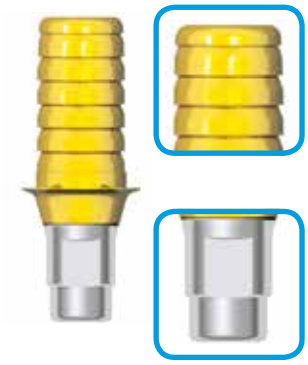

PRECISIONE MECCANICA

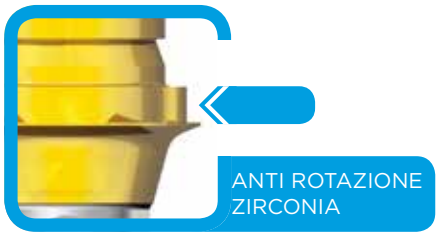

CROMO COBALTO **TITANIO** **LUNGHI** **ROTAZIONALI**

SCAN MARKER

Tutti gli Scan Marker sono disponibili per qualsiasi esigenza, sia Tecnica che Clinica.

Lo **Scan Marker Universale per T-Base** si adatta a tutti i T-Base di produzione **Microimp** e insieme al suo T-Base può essere usato per la costruzione CAD di qualsiasi manufatto.

Lo **Scan Marker Metallo** (Ergal Sabbiato) si avvita direttamente al proprio analogo, per avere scansioni e quindi accoppiamenti più precisi, all'interno del CAD ogni Scan Marker ha tolleranze controllate di +/- 6 µ.

Lo **Scan Marker Intraorale** (Peek Ceramico) si avvita direttamente alla fixuture, in bocca del paziente. La vite si trova imprigionata nello stesso, il materiale non necessita di Spray opacizzanti.

Scan Marker per scanner tattile (AISI 303), **Microimp è l'unica azienda al mondo che produce in serie questo tipo di localizzatore**, che si avvita direttamente all'analogo, per chi avesse l'esigenza di correggere una scansione ottica per lavori complessi multi impianti One Block.

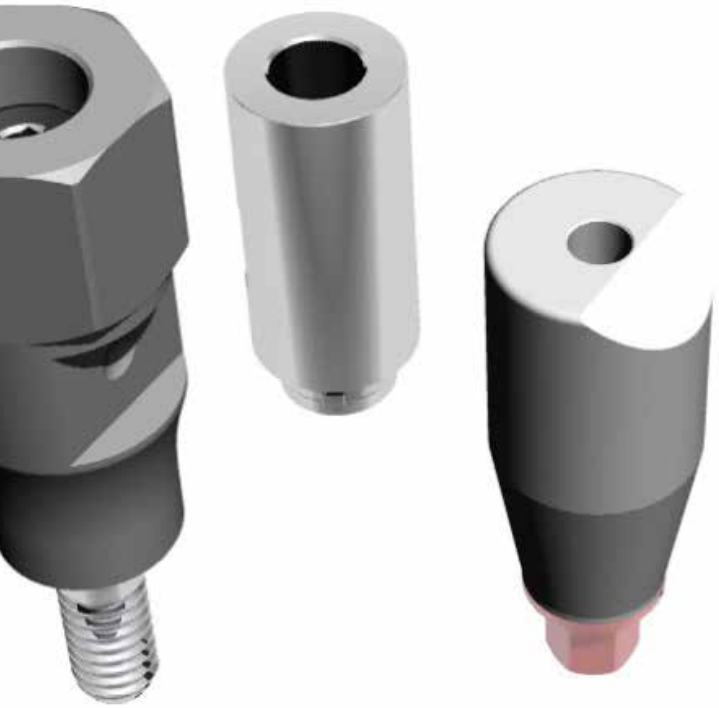

METALLO

UNIVERSALE T-BASE

PER SCANSIONI INTRAORALI PEEK CERAMICO

LOCALIZZATORE PER TATTILE

PREMILLED

Il semilavorato, prodotto con macchine utensili a controllo numerico, garantisce e certifica sia la connessione implantare che la vite, specialmente nella sua sede, già adattata alla forma della testa della vite inclusa nella confezione.

Premilled Titanio Grado 5
Microimp rispetto ai suoi competitors ha disegnato il **premilled con una forma più ergonomica** per ridurre notevolmente i tempi di lavorazione in macchina di un'Abutment, allo stesso tempo, per la sua filosofia di lavorazione offre la possibilità di poter progettare contemporaneamente sia il Moncone che la corona, (CAD ON) infatti sarebbe possibile già produrre la corona prima di aver fresato l'Abutment, visto che dopo averlo fresato non ci sarà bisogno di tagliare nessun pin di supporto.

Premilled Titanio (Lunghi)
Sempre provvisto di connessione e sede vite già macchinata. Questo è fresabile solo con macchine utensili (CNC) con refrigerante, per Abutment direttamente avvitati all'impianto. Questi hanno la presa in macchina universale, dopo la macchinatura del pezzo è necessario togliere il pin o testimone di presa.

Premilled Cromo Cobalto
Sempre provvisto di connessione e sede vite già macchinata, questo è fresabile anche con macchine utensili (CNC) senza refrigerante (Dry), per corone direttamente avvitate all'impianto, da rivestire con mica o altri materiali.
Non essendoci l'importanza del CAD-ON qui la presa in macchina è universale, dopo la macchinatura del pezzo è necessario togliere il pin di presa.

Premilled Peek & Titanio
Microimp è la **prima azienda al mondo** per aver messo in commercio nel 2015 questo prodotto.
Facilmente lavorabile con piccole macchine utensili 3-4 o 5 assi anche a secco, questo prodotto garantisce elasticità e robustezza, oltre che ad un'eccellente estetica specialmente nei settori anteriori.
Ogni premilled in titanio dispone del proprio supporto.
Ogni premilled in cromo ha un suo supporto universale.

PREMILLED PEEK E TITANIO

PREMILLED TITANIO

PREMILLED TITANIO LUNGO

SUPPORTO PREMILLED TITANIO

PREMILLED CROMO

SUPPORTO PREMILLED CROMO/TITANIO

ATTREZZATURE PREMILLED
PER MACCHINE UTENSILI

Microimp produce molte **tipologie di flange** per la lavorazione di semilavorati per macchine utensili ad uso dentale.

Tutte le attrezzature vengono disegnate e prodotte in base alle specifiche della macchina ed alle esigenze dell'utente.

Microimp è in stretta collaborazione con i **produttori di software CAM** per soddisfare la qualità richiesta.

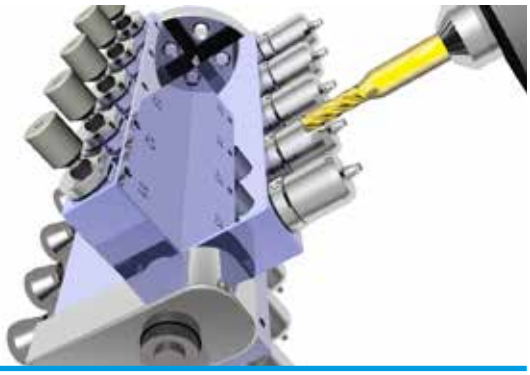

DRIVER
PER LABORATORIO E STUDIO

La linea dei nostri **Driver** soddisfa tutte le esigenze, disponiamo di strumenti sia **per laboratorio** che **per studio** in **tutte le tipologie di connessioni** ad oggi usate sulle viti di moltissime case implantari.

In questo catalogo potete trovare anche dei **SET già confezionati con 6/8 diverse tipologie di ingaggio**. Con un solo manico ad innesto rapido è possibile avere a disposizione molteplici possibilità.

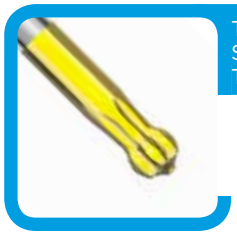

TRATTAMENTO SUPERFICIALE TIN

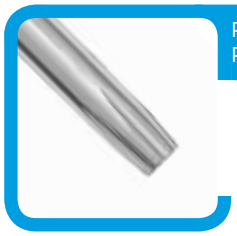

PARTICOLARE PUNTA UNIGRIP

SET DRIVER LABORATORIO

LIBRERIE
PER SISTEMI CAD

Ogni prodotto Microimp, studiato per essere lavorato con macchine utensili o in 3D, **dispone di una propria libreria per i CAD più conosciuti al mondo**.

Il nostro personale sarà in grado di supportavi sia nell'installazione che nell'uso delle librerie, che si possono **scaricare direttamente dal nostro sito nella sezione Download e utilizzare gratuitamente**.

Ogni nostra libreria già dispone l'analogo dell'impianto per la costruzione in 3D del modello.

3shape

exocad

dental wings

DentalCad

TECNOLOGIE
E CONTROLLO QUALITÀ

Grazie all'impiego delle più moderne **tecnologie di ultima generazione** Microimp è in grado di soddisfare tutte le esigenze nel campo Odonto-Protesico, garantendo la massima qualità richiesta.

La nostra ricerca della qualità, sia in produzione che nello sviluppo, prevede che ciclicamente vengano eseguiti attenti controlli dei prodotti macchinati al termine di ogni fase del processo, avvalendosi di sofisticate apparecchiature di precisione e di controllo sia visivo che manuale.

Microimp opera in un regime di **controllo della qualità** conforme agli standard **UNI EN ISO 9001-2000** e alle norme **UNI CEI EN ISO 13485** relative ai dispositivi medici, in ottemperanza alle attuali **Normative Europee DDM 93/42**.

Microimp è in grado di soddisfare e produrre su richiesta qualsiasi dispositivo medico nell'ambito del mondo del dentale, con disegno e messa in tavola fornita dal Cliente. Microimp dispone di personale altamente specializzato nel disegno tecnico, quindi in grado di soddisfare qualsiasi esigenza.

SolidWorks

SOLID EDGE

ESPRIT
CAD/CAM SOFTWARE

CERTIFICAZIONI E QUALITÀ

Microimp oltre ad aver ottenuto il CE di Classe IIA (CE0425) indispensabile per la vendita di dispositivi medici ha creduto opportuno, in un'ottica di crescita aziendale, di adeguare la propria struttura al fine di ottenere anche la certificazione ISO 9001 e, soprattutto, la UNI EN ISO 13485 specifica per il settore medicale.

La marcatura CE dei dispositivi medici ne consente l'immissione in commercio e la messa in servizio nel territorio italiano e la libera circolazione in ambito comunitario.

ISO 9001 è in assoluto la norma di riferimento per la gestione della qualità più conosciuta nel mondo; è uno standard internazionale relativo alla gestione della Qualità, applicabile da tutte le Organizzazioni, operanti in qualsiasi settore di attività.

La Norma internazionale UNI EN ISO 13485:2012 interessa il settore dei dispositivi medici, e specifica i requisiti per un sistema per la gestione della qualità utilizzabile sia dalle organizzazioni responsabili della progettazione e produzione dei dispositivi che dalle organizzazioni che progettano ed erogano servizi a essi correlati.

ICIM
CERTIFICATO n.
CERTIFICATE No.
MICROIMP S.r.l.
UNI EN ISO 9001:2008
CISQ

ICIM
CERTIFICATO CE n. 2463
EC CERTIFICATE No
ICIM S.p.A.
MICROIMP S.r.l.

ICIM
CERTIFICATO n.
CERTIFICATE No.
MICROIMP S.r.l.
UNI CEI EN ISO 13485:2012
CISQ

Prospettive future

Le prospettive di Microimp sono orientate ad una crescita costante dell'azienda progettando, testando e realizzando nuovi articoli, attrezzature e materiali che, in occasione di fiere e congressi, vengono presentati.
Il know-how che Microimp rende disponibile permette agli operatori del settore Odontoiatrico di migliorare la qualità del proprio lavoro in termini sia di precisione che di contenimento dei costi.

Etichettatura

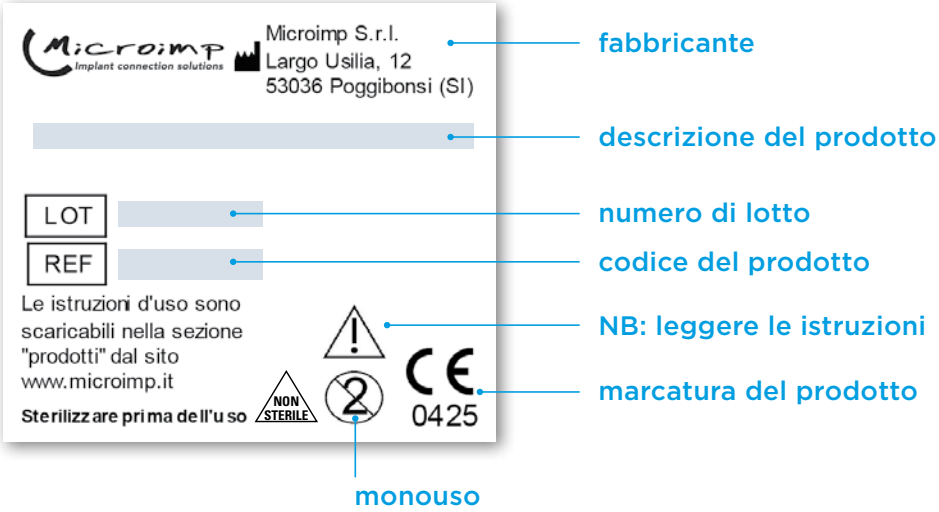

Librerie per scanner (CAD)

MICROIMP ha prodotto circa 46.000 file adatti alla costruzione di tutti i manufatti con i prodotti Microimp.
Le Librerie sono gratuite per i propri clienti e su richiesta gli verranno istallate sui propri software.
Ad oggi i software che possono essere implementati con le nostre matematiche inerenti sono: DWS® 3 SHAPE® EXOCAD® EGS® quindi i più diffusi sul mercato sia nazionale che internazionale.

Le librerie disponibili ad oggi sono:

SERIE Scan MARKER (PEEK)

1) T-Base non rotazionali (Engaging)
2) T-Base Rotazionali (Rotational)
3) Microsys (Direct Milling)
4) Microsys (Assembled)
5) Standatd M.U.A (Assembled)
6) Premilled (MiCustom Abutments)

SERIE Scan MARKER INTRASCAN
(metallo direttamente avvitato su fixture o analogo)

1) T-Base non rotazionali (Engaging)
2) T-Base Rotazionali (Rotational)
3) Microsys (Direct Milling)
4) Microsys (Assembled)
5) Standatd M.U.A (Assembled)
6) Premilled (MiCustom Abutments)

LEGENDA
PAGINA PRODOTTO

tipologia prodotti

diametro della fixture compatibile

casa implantare compatibile

l'immagine si riferisce ad uno dei diametri disponibili, la cui differenza è visivamente trascurabile

codice prodotto

indicazione ingaggio vite o vite abbinata

caratteristiche tecniche prodotto

descrizione prodotto

materiale di produzione del prodotto

note presenti nella pagina

COMPATIBILI CON:

ASTRA TECH® OSSEO SPEED®			Ø 3,5/4,0	Ø 4,5/5,0	
	Ingaggio vite	Descrizione **Vite di serraggio** Materiale **Titanio gr 5**	Codice **VIAS35** Filetto: **M1,6** Testa: **2,45** Torque: **25 N/cm²**	Codice **VIAS45** Filetto: **M2** Testa: **2,45** Torque: **25 N/cm²**	
	Ingaggio vite	Descrizione **Vite di serraggio** Materiale **Alluminio**	Codice **VIAS35-A** Filetto: **M1,6** Testa: **2,45** Solo avvitamento manuale	Codice **VIAS45-A** Filetto: **M2** Testa: **2,45** Solo avvitamento manuale	
	Ingaggio vite	Descrizione **Vite di ceratura** Materiale **Titanio gr 5**	Codice **VICEAS35** Filetto: **M1,6** Testa: **2,45** Torque: **25 N/cm²**	Codice **VICEAS45** Filetto: **M2** Testa: **2,45** Torque: **25 N/cm²**	
	Ingaggio vite	Descrizione **Vite di ceratura** Materiale **Titanio gr 5**	Codice **VICEAS35** Filetto: **M1,6** Testa: **2,45** Torque: **25 N/cm²**	Codice **VICEAS45** Filetto: **M2** Testa: **2,45** Torque: **25 N/cm²**	
*		Descrizione **Analogo da gesso o da Model Builder** Materiale **AISI 303**	Codice **ANAAS35**	Codice **ANAAS45**	
	Ingaggio vite	Descrizione **T-Base** Materiale **Titanio gr 5**	Codice **NDAS35T** **Non rotazionale** Altezza: **4 mm** Vite abbinata inclusa	Codice **NDAS45T** **Non rotazionale** Altezza: **4 mm** Vite abbinata inclusa	
	Ingaggio vite	Descrizione **T-Base** Materiale **Titanio gr 5**	Codice **NDAS35TL** **Non rotazionale** Altezza: **6,5 mm** Vite abbinata inclusa	Codice **NDAS45TL** **Non rotazionale** Altezza: **6,5 mm** Vite abbinata inclusa	
	Ingaggio vite	Descrizione **T-Base** Materiale **Titanio gr 5**	Codice **NDAS35T-R** **Rotazionale** Altezza: **4 mm** Vite abbinata inclusa	Codice **NDAS45T-R** **Rotazionale** Altezza: **4 mm** Vite abbinata inclusa	
	Ingaggio vite	Descrizione **T-Base** Materiale **CrCo**	Codice **NDAS35C** **Non rotazionale** Altezza: **4 mm** Vite abbinata inclusa	Codice **NDAS45C** **Non rotazionale** Altezza: **4 mm** Vite abbinata inclusa	
	Ingaggio vite	Descrizione **T-Base** Materiale **CrCo**	Codice **NDAS35C-R** **Rotazionale** Altezza: **4 mm** Vite abbinata inclusa	Codice **NDAS45C-R** **Rotazionale** Altezza: **4 mm** Vite abbinata inclusa	
		Descrizione **Scan body per T-Base** Materiale **PEEK naturale**	Codice **SCABOND** **Per tutti i Ø** Altezza: **4 mm**	Codice **SCABOND** **Per tutti i Ø** Altezza: **4 mm**	
		Descrizione **Scan body per T-Base** Materiale **PEEK ceramico**	Codice **SCABONDL** **Per tutti i Ø** Altezza: **6,5 mm**	Codice **SCABONDL** **Per tutti i Ø** Altezza: **6,5 mm**	

Note: * al momento dell'ordine specificare la tipologia di ANALOGO richiesto.

25

COMPATIBILITÀ

Casa implantare di riferimento	Connessione	Sigla Microimp
Alpha Bio®	SPI-DFI-ATID	CS
BioHorizons®	Tapered Internal/Plus	CS
Mis®	Seven®/M4 standard / wide	CS
Astra Tech®	Small / Large	AS
Biomet® 3i®	Esagono esterno (Branemark)®	BR
	Certain®	CE
Bredent®	Sky®	BD
Camlog®	Internal Trilobata	CM
Friadent®	Frialit®-XiVE®	FR
Leader®	Internal	LE
Leone®	Internal	LN
Megagen®	Anyone®	MG
	Any Ridge®	MA
Instradent®	GM	IN
Neoss®	Proactive®	NE
Nobel Biocare®	Replace®	NR
	Active CC	AC
Osstem®	GS/TS mini / regular	OS
Straumann®	Bone Level Narrow / Regular	BL
	Syn Octa® (Tissue Level)	ST
Sweden & Martina®	Premium Kohno	SW
Thommen®	ELEMENT RC/MC/LC	TO
Winsix®	K/KT/Conico/Cilindrico	WS
Zimmer®	Screw Vent®	ZI

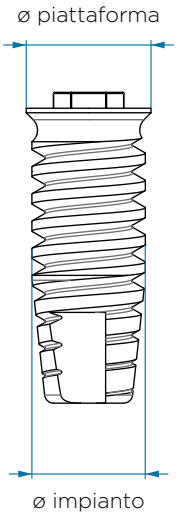

COMPATIBILITÀ

Casa implantare di riferimento	Compatibilità	Note	Ulteriori compatibilità
Astra Tech® Osseospeed®			
Impianto Ø 3,5/4	Ghimas Bnx Evo Ø 3,5/4		
	Geass® Way® Milano Ø 3,4/3,8		
Impianto Ø 4,5/5	Ghimas Bnx Evo Ø 5		
	Geass® Way® Milano Ø 4,5/5,5		
Biomet® 3i®			
Esagono Esterno Impianto Ø 3,25 Piattaforma Ø 3,4	Megagen Exfeel Impianto Ø 3,3 Piattaforma Ø 3,5		Oltre a quelli elencati, si trovano in commercio altri impianti con connessione ad esagono esterno (altezza esagono 0,7 mm e larghezza 2,55/2,7 mm). È possibile verificare ulteriori compatibilità ma bisogna prestare attenzione alla totale compatibilità con la componentistica implantare del sistema utilizzato in particolare modo al tipo di vite di serraggio.
	Plan 1 Healt Ech Impianto Ø 3,25		
	Sympla Sixfull Ø 3,25		
	Geass Venezia Ø 3,4		
Esagono Esterno Impianto Ø 4 Piattaforma Ø 4,1	Btk Klassic Ext Ø 3,25PL/3,75/4		
	Sweden&Martina Outlink Ø 3,75/4,1		
	Leader Tixos Esagono Esterno Ø 3,3/3,75		
	I-Dent Esagono Esterno Standard Ø 4/4,5/5		
	Geass® Wai® Venezia Ø 3,8		
	Osstem® USII Impianto Ø 3,75/4/4,2 USII Impianto Ø 4,2/4,8		
	Bioimplant Esagono Esterno Plus Impianto Ø 3,25/3,75/4		
	Nobel Biocare® Branemark System® Mk III Rp Ø3,75/4	Vite originale con ingaggio Unigrip	
	Plan 1 Healt Ech Impianto Ø 3,75/4		
	Sympla Sixfull Impianto Ø 3,75/4		
	Biosafin TTx® Impianto Ø 3,8/		
	Megagen ExFeel Impianto Ø 3,75/4/4,5		
	BTI Externa® Universal Implant Impianto Ø 3,3/3,75/ xterna® Universalplus Implant Impianto Ø 4,5		

Casa implantare di riferimento	Compatibilità	Note	Ulteriori compatibilità
Biomet® 3i®			
Esagono Esterno Impianto Ø 5 Piattaforma Ø 5	Sweden&Martina Outlink Ø 5		Oltre a quelli elencati, si trovano in commercio altri impianti con connessione ad esagono esterno (altezza esagono 0,7 mm e larghezza 2,55/2,7 mm). È possibile verificare ulteriori compatibilità ma bisogna prestare attenzione alla totale compatibilità con la componentistica implantare del sistema utilizzato in particolare modo al tipo di vite di serraggio.
	Leader Tixos Es. Est. Ø 5		
	Geass® Wai® Venezia Ø 4,5		
	Megagen Exfeel Impianto Ø 5/5,5 - Piattaforma Ø 5		
	Plan 1 Healt Ech Ø 5		
	Biosafin TTx® Impianto Ø 5,2/5,9		
	Sympla Sixfull Ø 5		
Biosafin	**Matrix®**		
Impianti **Winsix® K** Impianto Ø 3,3/3,8/4,5 Piattaf. Ø 3,3/3,8/4,5	Impianto Tipo C-R Ø 3,3/3,8/4,5	Vite originale con ingaggio esagonale da 1,7 mm	
Impianti **Winsix® K** Impianto Ø 3,3/3,8/4,5 Piattaf. Ø 3,3/3,8/4,5	Impianto Tipo Y-R estetico-F Ø 3,8/4,5/5,2		
Impianti **Winsix® KT** Impianto Ø 3,3/3,8/4,5 Piattaf. Ø 3,8/4,5/5,2	Impianto Tipo T Ø 3,3/3,8/4,5		
Biosafin	**Biologitech®**		
Impianti **Winsix® K** Impianto Ø 3,3/3,8/4,5 Piattaf. Ø 3,3/3,8/4,5	Impianto Standard Ø 3,3/3,8/4,5		
Impianti **Winsix® K** Impianto Ø 3,3/3,8 Piattaf. Ø 3,8/4,5	Impianto Fast Ø 3,3/3,8		
Impianti **Winsix® K** Impianto Ø 3,8/4,5 Piattaf. Ø 3,8/4,5	Impianto ZT Ø 3,8/4,5/5,2		

COMPATIBILITÀ

Compatibili con connessione conosciuta come "Screw Vent" Ø 3,5			
BioHorizons Tapared Internal/Plus	Ø 3,5		Oltre a quelli elencati si trovano in commercio altri impianti con connessione ad esagono conosciuta come "Screw Vent". È possibile verificare ulteriori compatibilità ma bisogna prestare attenzione alla totale compatibilità con la componentistica implantare del sistema utilizzato in particolar modo al tipo di vite di serraggio.
Mis Seven/M4 Standard	Ø 3,75/4,2		
Alphabio Spi-Dfi-Atid	Ø 3,3/3,75/4,2/5,0/6,0		
Tixos Esagono Interno	Ø 3,3/3,75		
Btk Konic Int	Ø 3,25/4		
Dental Tech Implassic™ Implogic®	Ø 3,75		
I-Dent Esagono Interno	Ø 4/4,5/5/6		
Ires Shape1b	Ø 3,75/4,1/4,7		
Compatibili con connessione conosciuta come "Screw Vent" Ø 4,5			
BioHorizons Tapared Internal/Plus	Ø 4,5		Oltre a quelli elencati si trovano in commercio altri impianti con connessione ad esagono conosciuta come "Screw Vent". È possibile verificare ulteriori compatibilità ma bisogna prestare attenzione alla totale compatibilità con la componentistica implantare del sistema utilizzato in particolar modo al tipo di vite di serraggio.
Mis Seven/M4 Wide	Ø 5/6		
Btk Konic Int	Ø 5		
Dental Tech	Implassic™ Ø 4,75		
	Implogic® Ø 4,5		
Sweden & Martina			
Premium Kohno Ø 3,8	Impianto Shelta 3,8/4,25/5		

ORDINE PRODOTTI

Modalità invio ordini

- Tramite rivenditore autorizzato, con apposito modulo d'ordine scaricabile dal sito www.microimp.it
- Via e-mail all'indirizzo: ordini@microimp.it

Tempi e costi di consegna

Gli **ordini** pervenuti nei giorni lavorativi **entro le ore 12.00** saranno evasi in conformità alle politiche aziendali che prevedono la consegna al cliente **entro le 48 ore** (**72 ore per Calabria e isole**).
Per ogni spedizione è previsto un **addebito di € 10,00** (**€ 12,00 per Calabria e isole**) quale contributo alle spese di invio e imballaggio.
Nel caso di fatture con importo superiore a € 300,00, verrà fatta una spedizione assicurata con addebito di € 12,00 (€ 14,00 per Calabria e isole).

Disponibilità prodotti e fatturazione

Qualora non sia momentaneamente disponibile un prodotto richiesto, il Cliente sarà contattato per stabilire i tempi di consegna.
Le condizioni di pagamento sono in modalità contrassegno salvo specifici accordi concordati con la direzione aziendale.

Resi

I resi, concordati e autorizzati da Microimp, devono pervenire solo ed esclusivamente accompagnati da apposito documento di trasporto indicante il DDT di consegna/Fattura di vendita, con relativa data, quantità dei pezzi resi e numero di lotto, e il motivo del reso, entro 30 gg dalla data del DDT/Fattura, in confezione originale e non danneggiata.
Qualora venisse a mancare una delle condizioni sopra citate i prodotti verranno resi al cliente e addebitati.
Si ricorda inoltre che per politica aziendale, gli articoli personalizzati denominati "Precustom" e "Abutment" (realizzati in 3 gg lavorativi dall'ordine inviato) non possono essere resi.
Anche scanmarker per scansioni intraorali ("Intrascan" e "Tatscan") non potranno essere resi.
Nel caso di resi generati da un errato ordine del Cliente verranno addebitati i costi della spedizione.

Microimp
Implant connection solutions

Indice prodotti

ALPHA BIO® 22
ASTRA TECH® OSSEO SPEED 29
BIOHORIZONS® 38
BIOMET 3I CERTAIN® 45
BIOMET 3I® EXT 53
BREDENT SKY® 61
CAMLOG® 63
FRIALIT® XIVE® 65
LEADER® INTERNAL 67
LEONE® 69
MEGAGEN® ANYONE® 70
MEGAGEN® ANY RIDGE® 72
MIS SEVEN® 74
INSTRADENT GM® 81
NEOSS® 83
NOBEL BIOCARE® REPLACE 85
NOBEL BIOCARE® ACTIVE CC 92
OSSTEM GS/TS® 94
STRAUMANN® BONE LEVEL 102
STRAUMANN® TISSUE LEVEL OCTA 110
SWEDEN & MARTINA® PREMIUM KOHNO 117
THOMMEN® 124
WINSIX® 126
ZIMMER® INT SCREW VENT 128
M.U.A. STANDARD BIOMET® 3I® Ø4,8 / NOBEL BIOCARE® 4,8 136

COMPATIBILI CON:

ALPHA BIO®

SPI-DFI-ATID Ø 3,3/3,75/4,2/5/6 | Ø 3,3/3,75/4,2/5/6

	Ingaggio vite	Descrizione	Codice
		Vite di serraggio (per dispositivi in Titanio) Materiale **Titanio gr 5**	**VICS-T** Filetto: **M1,8** Testa: **2,2** Torque: **25 N/cm²**
		Vite per fori inclinati da abbinare a DRFI Materiale **Titanio gr 5**	**VIFICS** Filetto: **M1,8** Testa: **2,2** Torque: **15 N/cm²**
		Vite di serraggio (per dispositivi in Cromo) Materiale **Titanio gr 5**	**VICS-C** Filetto: **M1,8** Testa: **2,4** Torque: **25 N/cm²**
		Vite per fori inclinati da abbinare a DRFI Materiale **Titanio gr 5**	**VIFICS-C** Filetto: **M1,8** Testa: **2,2** Torque: **15 N/cm²**
		Vite di ceratura Materiale **Titanio gr 5**	**VICEZI** Filetto: **M1,8** Testa: **1,95** Torque: **15 N/cm²**
		Descrizione **Analogo da laboratorio** Materiale **AISI 303**	Codice **ANACS35**
		Descrizione **T-Base** Materiale **Titanio gr 5**	Codice **NDCS35T** **Non rotazionale** Altezza: **4 mm** Vite abbinata inclusa
		Descrizione **T-Base** Materiale **Titanio gr 5**	Codice **NDCS35TL** **Non rotazionale** Altezza: **6,5 mm** Vite abbinata inclusa
		Descrizione **T-Base** Materiale **Titanio gr 5**	Codice **NDCS35T-R** **Rotazionale** Altezza: **4 mm** Vite abbinata inclusa
		Descrizione **T-Base** Materiale **CrCo**	Codice **NDCS35C** **Non rotazionale** Altezza: **4 mm** Vite abbinata inclusa
		Descrizione **T-Base** Materiale **CrCo**	Codice **NDCS35C-R** **Rotazionale** Altezza: **4 mm** Vite abbinata inclusa
		Descrizione **Scan body per T-Base** Materiale **PEEK naturale**	Codice **SCABOND** **Per tutti i Ø** Altezza: **4 mm**

Note:

COMPATIBILI CON:

ALPHA BIO®

SPI-DFI-ATID Ø 3,3/3,75/4,2/5/6 | Ø 3,3/3,75/4,2/5/6

	Descrizione **Scan body per T-Base** Materiale **PEEK ceramico**	Codice **SCABONDL** **Per tutti i Ø** Altezza: **6,5 mm**
	Descrizione **Calcinabile per T-Base** Materiale **PMMA trasparente**	Codice **CAND46** Altezza: **4 mm**
* Ingaggio vite	Descrizione **T-Base compatibili con matematiche Sirona®** Materiale **Titanio gr 5**	Codice **SNDCS35T** **Non rotazionale** Vite abbinata inclusa
* Ingaggio vite	Descrizione **T-Base compatibili con matematiche Sirona®** Materiale **Titanio gr 5**	Codice **SNDCS35T-R** **Rotazionale** Vite abbinata inclusa
Ingaggio vite	Descrizione **Cilindro di lavoro** Materiale **Titanio gr 5**	Codice **CILCS35T** **Non rotazionale** Vite abbinata inclusa
Ingaggio vite	Descrizione **Cilindro di lavoro** Materiale **CrCo**	Codice **CILCS35C** **Non rotazionale** Vite abbinata inclusa
Ingaggio vite	Descrizione **Cilindri calcinabili** Materiale **PMMA trasparente**	Codice **CILCS35PT** **Non rotazionale** Vite abbinata inclusa
Ingaggio vite	Descrizione **Transfert** Materiale **Titanio gr 5**	Codice **TRZI35** **Non rotazionale** Vite abbinata inclusa
Ingaggio vite	Descrizione **Scanmarker per scansioni intraorali** Materiale **Alluminio**	Codice **INCS35A** Vite abbinata inclusa
Ingaggio vite	Descrizione **Scanmarker per scansioni intraorali** Materiale **Titanio gr 5 e PEEK ceramico**	Codice **INCS35MP** Driver da abbinare: **DRESAELOS**
Ingaggio vite	Descrizione **Scanmarker per scansioni tattili** Materiale **Titanio gr 5**	Codice **TATSCANCS35** Vite abbinata inclusa
Ingaggio vite	Descrizione **Premilled per CAD-ON** Materiale **Titanio gr 5**	Codice **PRECS35T** Altezza: **corto** Vite abbinata inclusa Supporto: **SUPZI35**

Note: * disponibile cappetta in plastica cod. SCANPOST.

COMPATIBILI CON:

ALPHA BIO®

SPI-DFI-ATID Ø 3,3/3,75/4,2/5/6 | Ø 3,3/3,75/4,2/5/6

	Ingaggio vite	Descrizione **Premilled** Materiale **Titanio gr 5**	Codice **PRECS35T-L** Altezza: **lungo** Vite abbinata inclusa Supporto: **SUPPRECR**
	Ingaggio vite	Descrizione **Premilled** Materiale **CrCo**	Codice **PRECS35C** Vite abbinata inclusa Supporto: **SUPPRECR**
	Ingaggio vite	Descrizione **Premilled** Materiale **Titanio gr 5 e PEEK ceramico**	Codice **PRECS35MP** Vite abbinata inclusa Supporto: **SUPZI35**
		Descrizione **Supporto per Premilled in Titanio e in Titanio gr.5 e PEEK ceramico** Materiale **AISI 303**	Codice **SUPZI35**
		Descrizione **Supporto per Premilled in Titanio e in Titanio gr.5 e PEEK ceramico** Materiale **AISI 303 (per flangia universale)**	Codice **SUPZI35-8**
		Descrizione **Supporto per Premilled in cromo** Materiale **AISI 303**	Codice **SUPPRECR** Chiave per grani es. 1,5 non inclusa

Note:

M.U.A. DRITTI 0° COMPATIBILI CON:

ALPHA BIO® SPI-DFI-ATID Ø 3,3/3,75/4,2/5/6	Ø 3,3/3,75/4,2/5/6		

	Ingaggio	Descrizione	Codice
		M.U.A. dritto 0° Materiale **Titanio gr 5**	**UNI2005ZI35** Altezza: **0,5 mm** Per componenti abbinabili vedi tabella sottostante
		M.U.A. dritto 0° Materiale **Titanio gr 5**	**UNI2015ZI35** Altezza: **1,5 mm** Per componenti abbinabili vedi tabella sottostante
		M.U.A. dritto 0° Materiale **Titanio gr 5**	**UNI2025ZI35** Altezza: **2,5 mm** Per componenti abbinabili vedi tabella sottostante

COMPONENTI ABBINABILI AI M.U.A. DRITTI 0°

	Ingaggio vite	Descrizione	Codice
		Vite di serraggio Materiale **Titanio gr 5**	**VIUNIE** Filetto: **M1,4** Testa: **2,45** Torque: **12 N/cm²**
		Vite di ceratura Materiale **Titanio gr 5**	**VICEUNI** Filetto: **M1,4** Testa: **2,45** Torque: **12 N/cm²**
		Vite di protezione Materiale **Titanio gr 5**	**VIPRUNI4545** Altezza: **4,5 mm**
		Vite di protezione Materiale **Titanio gr 5**	**VIPRUNI4560** Altezza: **6,0 mm**
		Transfert Materiale **Titanio gr 5**	**TRUNI45** Vite abbinata inclusa
		Analogo Materiale **AISI 303**	**ANAUNI45**
		T-Base Materiale **Titanio gr 5**	**NDUNI45T** Vite abbinata inclusa
		T-Base Materiale **CrCo**	**NDUNI45C** Vite abbinata inclusa

Note:

COMPONENTI **ABBINABILI** CON **M.U.A. DRITTI 0°**:

ALPHA BIO®

SPI-DFI-ATID Ø 3,3/3,75/4,2/5/6 | Ø 3,3/3,75/4,2/5/6

	Ingaggio vite	Descrizione	Codice
		Scan body per M.U.A. Materiale **PEEK naturale**	**SCABOCON** **Vite non inclusa** disponibile separatamente
		Scanmarker intraorale compat. con linea Microsys Materiale **Alluminio**	**INMUAA** Vite abbinata inclusa
		Scanmarker intraorale compat. con linea Microsys Materiale **Titanio e PEEK ceramico**	**INMUAMP** Driver da abbinare: **DRESAELOS**
		Scanmarker tattile compat. con linea Microsys Materiale **Titanio gr 5**	**TATSCANUNI45** Vite abbinata inclusa
		Cilindri di lavoro Materiale **Titanio gr 5**	**CILUNI45T** Vite abbinata inclusa
		Cilindri di lavoro Materiale **CrCo**	**CILUNI45C** Vite abbinata inclusa
		Cilindri calcinabili Materiale **PMMA trasparente**	**CILUNI45PT** Vite abbinata inclusa
		Tubi di lavoro Materiale **Titanio gr 5**	**TUCILT**
		Tubi di lavoro Materiale **CrCo**	**TUCILC**
		Tubi di lavoro Materiale **PMMA trasparente**	**TUCILPT**

Note:

M.U.A. ANGOLATI COMPATIBILI CON:

ALPHA BIO® SPI-DFI-ATID Ø 3,3/3,75/4,2/5/6	Ø 3,3/3,75/4,2/5/6		
*	Descrizione **Gonimetro universale** Materiale **AISI 303**	Codice **GONIO** Vite abbinata inclusa	
*	Descrizione **Posizionatore per angolati linea Microsys** Materiale **AISI 303**	Codice **POSANG**	
Ingaggio vite	Descrizione **Vite di serraggio** Materiale **Titanio gr 5**	Codice **VIACS** Filetto: **M1,8** Testa: **2,2** Torque: **25 N/cm²**	
Ingaggio vite	Descrizione **M.U.A. angolato 22°** Materiale **Titanio gr 5**	Codice **AUNI20222CS35** Altezza: **2 mm** Vite abbinata inclusa	
Ingaggio vite	Descrizione **M.U.A. angolato 30°** Materiale **Titanio gr 5**	Codice **AUNI20302CS35** Altezza: **2 mm** Vite abbinata inclusa	

COMPONENTI ABBINABILI AI M.U.A. ANGOLATI 22/30°

Ingaggio vite	Descrizione **Vite di serraggio** Materiale **Titanio gr 5**	Codice **VIUNIE** Filetto: **M1,4** Testa: **2,45** Torque: **12 N/cm²**	
Ingaggio vite	Descrizione **Vite di ceratura** Materiale **Titanio gr 5**	Codice **VICEUNI** Filetto: **M1,4** Testa: **2,45** Torque: **12 N/cm²**	
Ingaggio vite	Descrizione **Vite di protezione** Materiale **Titanio gr 5**	Codice **VIPRUNI5045** Altezza: **4,5 mm**	
Ingaggio vite	Descrizione **Vite di protezione** Materiale **Titanio gr 5**	Codice **VIPRUNI5060** Altezza: **6,0 mm**	
Ingaggio vite	Descrizione **Transfert** Materiale **Titanio gr 5**	Codice **TRUNI50** Vite abbinata inclusa	
	Descrizione **Analogo** Materiale **AISI 303**	Codice **ANAUNI50**	

Note: * istruzioni per l'uso sul sito **www.microimp.it**

COMPONENTI **ABBINABILI** CON **M.U.A. ANGOLATI 22/30°**:

ALPHA BIO® SPI-DFI-ATID Ø 3,3/3,75/4,2/5/6	Ø 3,3/3,75/4,2/5/6		
Ingaggio vite	Descrizione **T-Base** Materiale **Titanio gr 5**	Codice **NDUNI50T** Vite abbinata inclusa	
Ingaggio vite	Descrizione **T-Base** Materiale **CrCo**	Codice **NDUNI50C** Vite abbinata inclusa	
Ingaggio vite	Descrizione **Scan body per M.U.A.** Materiale **PEEK naturale**	Codice **SCABOCON** **Vite non inclusa** disponibile separatamente	
Ingaggio vite	Descrizione **Scanmarker intraorale compat. con linea Microsys** Materiale **Alluminio**	Codice **INMUAA** Vite abbinata inclusa	
Ingaggio vite	Descrizione **Scanmarker intraorale compat. con linea Microsys** Materiale **Titanio e PEEK ceramico**	Codice **INMUAMP** Driver da abbinare: **DRESAELOS**	
Ingaggio vite	Descrizione **Scanmarker tattile compat. con linea Microsys** Materiale **Titanio gr 5**	Codice **TATSCANUNI45** Vite abbinata inclusa	
Ingaggio vite	Descrizione **Cilindri di lavoro** Materiale **Titanio gr 5**	Codice **CILUNI50T** Vite abbinata inclusa	
Ingaggio vite	Descrizione **Cilindri di lavoro** Materiale **CrCo**	Codice **CILUNI50C** Vite abbinata inclusa	
Ingaggio vite	Descrizione **Cilindri calcinabili** Materiale **PMMA trasparente**	Codice **CILUNI50PT** Vite abbinata inclusa	
	Descrizione **Tubi di lavoro** Materiale **Titanio gr 5**	Codice **TUCILT**	
	Descrizione **Tubi di lavoro** Materiale **CrCo**	Codice **TUCILC**	
	Descrizione **Tubi di lavoro** Materiale **PMMA trasparente**	Codice **TUCILPT**	

Note:

COMPATIBILI CON:

ASTRA TECH® OSSEO SPEED®			Ø 3,5/4,0	Ø 4,5/5,0
	Ingaggio vite	Descrizione **Vite di serraggio** Materiale **Titanio gr 5**	Codice **VIAS35** Filetto: **M1,6** Testa: **2,45** Torque: **25 N/cm²**	Codice **VIAS45** Filetto: **M2** Testa: **2,45** Torque: **25 N/cm²**
	Ingaggio vite	Descrizione **Vite per fori inclinati** da abbinare a DRFI Materiale **Titanio gr 5**	Codice **VIFIAS35** Filetto: **M1,6** Testa: **2,45** Torque: **10 N/cm²**	Codice **VIFIAS45** Filetto: **M2** Testa: **2,45** Torque: **20 N/cm²**
	Ingaggio vite	Descrizione **Vite di ceratura** Materiale **Titanio gr 5**	Codice **VICEAS35** Filetto: **M1,6** Testa: **2,45** Torque: **25 N/cm²**	Codice **VICEAS45** Filetto: **M2** Testa: **2,45** Torque: **25 N/cm²**
		Descrizione **Analogo da laboratorio** Materiale **AISI 303**	Codice **ANAAS35**	Codice **ANAAS45**
	Ingaggio vite	Descrizione **T-Base** Materiale **Titanio gr 5**	Codice **NDAS35T** **Non rotazionale** Altezza: **4 mm** Vite abbinata inclusa	Codice **NDAS45T** **Non rotazionale** Altezza: **4 mm** Vite abbinata inclusa
	Ingaggio vite	Descrizione **T-Base** Materiale **Titanio gr 5**	Codice **NDAS35TL** **Non rotazionale** Altezza: **6,5 mm** Vite abbinata inclusa	Codice **NDAS45TL** **Non rotazionale** Altezza: **6,5 mm** Vite abbinata inclusa
	Ingaggio vite	Descrizione **T-Base** Materiale **Titanio gr 5**	Codice **NDAS35T-R** **Rotazionale** Altezza: **4 mm** Vite abbinata inclusa	Codice **NDAS45T-R** **Rotazionale** Altezza: **4 mm** Vite abbinata inclusa
	Ingaggio vite	Descrizione **T-Base** Materiale **CrCo**	Codice **NDAS35C** **Non rotazionale** Altezza: **4 mm** Vite abbinata inclusa	Codice **NDAS45C** **Non rotazionale** Altezza: **4 mm** Vite abbinata inclusa
	Ingaggio vite	Descrizione **T-Base** Materiale **CrCo**	Codice **NDAS35C-R** **Rotazionale** Altezza: **4 mm** Vite abbinata inclusa	Codice **NDAS45C-R** **Rotazionale** Altezza: **4 mm** Vite abbinata inclusa
		Descrizione **Scan body per T-Base** Materiale **PEEK naturale**	Codice **SCABOND** **Per tutti i Ø** Altezza: **4 mm**	Codice **SCABOND** **Per tutti i Ø** Altezza: **4 mm**
		Descrizione **Scan body per T-Base** Materiale **PEEK ceramico**	Codice **SCABONDL** **Per tutti i Ø** Altezza: **6,5 mm**	Codice **SCABONDL** **Per tutti i Ø** Altezza: **6,5 mm**
		Descrizione **Calcinabile per T-Base** Materiale **PMMA trasparente**	Codice **CAND46** Altezza: **4 mm**	Codice **CAND50** Altezza: **4 mm**

Note:

COMPATIBILI CON:

ASTRA TECH® OSSEO SPEED®			Ø 3,5/4,0	Ø 4,5/5,0
*	Ingaggio vite	Descrizione **T-Base compatibili con matematiche Sirona®** Materiale **Titanio gr 5**	Codice **SNDAS35T** **Non rotazionale** Vite abbinata inclusa	Codice **SNDAS45T** **Non rotazionale** Vite abbinata inclusa
*	Ingaggio vite	Descrizione **T-Base compatibili con matematiche Sirona®** Materiale **Titanio gr 5**	Codice **SNDAS35T-R** **Rotazionale** Vite abbinata inclusa	Codice **SNDAS45T-R** **Rotazionale** Vite abbinata inclusa
	Ingaggio vite	Descrizione **Cilindro di lavoro** Materiale **Titanio gr 5**	Codice **CILAS35T** **Non rotazionale** Vite abbinata inclusa	Codice **CILAS45T** **Non rotazionale** Vite abbinata inclusa
	Ingaggio vite	Descrizione **Cilindro di lavoro** Materiale **CrCo**	Codice **CILAS35C** **Non rotazionale** Vite abbinata inclusa	Codice **CILAS45C** **Non rotazionale** Vite abbinata inclusa
	Ingaggio vite	Descrizione **Cilindri calcinabili** Materiale **PMMA trasparente**	Codice **CILAS35PT** **Non rotazionale** Vite abbinata inclusa	Codice **CILAS45PT** **Non rotazionale** Vite abbinata inclusa
	Ingaggio vite	Descrizione **Transfert** Materiale **Titanio gr 5**	Codice **TRAS35** **Non rotazionale** Vite abbinata inclusa	Codice **TRAS45** **Non rotazionale** Vite abbinata inclusa
	Ingaggio vite	Descrizione **Scanmarker per scansioni intraorali** Materiale **Alluminio**	Codice **INAS35A** Vite abbinata inclusa	Codice **INAS45A** Vite abbinata inclusa
	Ingaggio vite	Descrizione **Scanmarker per scansioni intraorali** Materiale **Titanio gr 5 e PEEK**	Codice **INAS35MP** Driver da abbinare: **DRESAELOS**	Codice **INAS45MP** Driver da abbinare: **DRESAELOS**
	Ingaggio vite	Descrizione **Scanmarker per scansioni tattili** Materiale **Titanio gr 5**	Codice **TATSCANAS35** Vite abbinata inclusa	Codice **TATSCANAS45** Vite abbinata inclusa
	Ingaggio vite	Descrizione **Premilled per CAD-ON** Materiale **Titanio gr 5**	Codice **PREAS35T** Altezza: **corto** Vite abbinata inclusa Supporto: **SUPAS35**	Codice **PREAS45T** Altezza: **corto** Vite abbinata inclusa Supporto: **SUPAS45**
	Ingaggio vite	Descrizione **Premilled** Materiale **Titanio gr 5**	Codice **PREAS35T-L** Altezza: **lungo** Vite abbinata inclusa Supporto: **SUPPRECR**	Codice **PREAS45T-L** Altezza: **lungo** Vite abbinata inclusa Supporto: **SUPPRECR**
	Ingaggio vite	Descrizione **Premilled** Materiale **CrCo**	Codice **PREAS35C** Vite abbinata inclusa Supporto: **SUPPRECR**	Codice **PREAS45C** Vite abbinata inclusa Supporto: **SUPPRECR**

Note: * disponibile cappetta in plastica cod. SCANPOST.

COMPATIBILI CON:

ASTRA TECH® OSSEO SPEED®			Ø 3,5/4,0	Ø 4,5/5,0
	Ingaggio vite	Descrizione **Premilled** Materiale **Titanio gr 5 e PEEK ceramico**	Codice **PREAS35MP** Vite abbinata inclusa Supporto: **SUPAS35**	Codice **PREAS45MP** Vite abbinata inclusa Supporto: **SUPAS45**
		Descrizione **Supporto per Premilled in Titanio e Titanio e PEEK ceramico** Materiale **AISI 303**	Codice **SUPAS35**	Codice **SUPAS45**
		Descrizione **Supporto per Premilled in Titanio e in Titanio gr.5 e PEEK ceramico** Materiale **AISI 303 (per flangia universale)**	Codice **SUPAS35-8**	Codice **SUPAS45-8**
		Descrizione **Supporto per Premilled in Cromo** Materiale **AISI 303**	Codice **SUPPRECR** Chiave per grani es. 1,5 non inclusa	Codice **SUPPRECR** Chiave per grani es. 1,5 non inclusa

Note:

M.U.A. DRITTI 0° COMPATIBILI CON:

ASTRA TECH® OSSEO SPEED®	Ø 3,5/4,0	Ø 4,5/5,0
Ingaggio Descrizione **M.U.A. dritto 0°** Materiale **Titanio gr 5**	Codice **UNI2005AS35** Altezza: **0,5 mm** Per componenti abbinabili vedi tabella sottostante	Codice **UNI2005AS45** Altezza: **0,5 mm** Per componenti abbinabili vedi tabella sottostante
Ingaggio Descrizione **M.U.A. dritto 0°** Materiale **Titanio gr 5**	Codice **UNI2010AS35** Altezza: **1,0 mm** Per componenti abbinabili vedi tabella sottostante	
Ingaggio Descrizione **M.U.A. dritto 0°** Materiale **Titanio gr 5**	Codice **UNI2015AS35** Altezza: **1,5 mm** Per componenti abbinabili vedi tabella sottostante	Codice **UNI2015AS45** Altezza: **1,5 mm** Per componenti abbinabili vedi tabella sottostante
Ingaggio Descrizione **M.U.A. dritto 0°** Materiale **Titanio gr 5**	Codice **UNI2020AS35** Altezza: **2,0 mm** Per componenti abbinabili vedi tabella sottostante	
Ingaggio Descrizione **M.U.A. dritto 0°** Materiale **Titanio gr 5**		Codice **UNI2025AS45** Altezza: **2,5 mm** Per componenti abbinabili vedi tabella sottostante
Ingaggio Descrizione **M.U.A. dritto 0°** Materiale **Titanio gr 5**	Codice **UNI2030AS35** Altezza: **3,0 mm** Per componenti abbinabili vedi tabella sottostante	
Ingaggio Descrizione **M.U.A. dritto 0°** Materiale **Titanio gr 5**		Codice **UNI2035AS45** Altezza: **3,5 mm** Per componenti abbinabili vedi tabella sottostante

COMPONENTI ABBINABILI AI M.U.A. DRITTI 0°

Ingaggio vite Descrizione **Vite di serraggio** Materiale **Titanio gr 5**	Codice **VIUNIE** Filetto: **M1,4** Testa: **2,45** Torque: **12 N/cm²**	Codice **VIUNIE** Filetto: **M1,4** Testa: **2,45** Torque: **12 N/cm²**
Ingaggio vite Descrizione **Vite di ceratura** Materiale **Titanio gr 5**	Codice **VICEUNI** Filetto: **M1,4** Testa: **2,45** Torque: **12 N/cm²**	Codice **VICEUNI** Filetto: **M1,4** Testa: **2,45** Torque: **12 N/cm²**
Ingaggio vite Descrizione **Vite di protezione** Materiale **Titanio gr 5**	Codice **VIPRUNI3545** Altezza: **4,5 mm**	Codice **VIPRUNI4545** Altezza: **4,5 mm**
Ingaggio vite Descrizione **Vite di protezione** Materiale **Titanio gr 5**	Codice **VIPRUNI3560** Altezza: **6,0 mm**	Codice **VIPRUNI4560** Altezza: **6,0 mm**

Note:

COMPONENTI **ABBINABILI** CON **M.U.A. DRITTI 0°**:

ASTRA TECH® OSSEO SPEED®			Ø 3,5/4,0	Ø 4,5/5,0
	Ingaggio vite	Descrizione **Transfert** Materiale **Titanio gr 5**	Codice **TRUNI35** Vite abbinata inclusa	Codice **TRUNI45** Vite abbinata inclusa
		Descrizione **Analogo** Materiale **AISI 303**	Codice **ANAUNI35**	Codice **ANAUNI45**
	Ingaggio vite	Descrizione **T-Base** Materiale **Titanio gr 5**	Codice **NDUNI35T** Vite abbinata inclusa	Codice **NDUNI45T** Vite abbinata inclusa
	Ingaggio vite	Descrizione **T-Base** Materiale **CrCo**	Codice **NDUNI35C** Vite abbinata inclusa	Codice **NDUNI45C** Vite abbinata inclusa
	Ingaggio vite	Descrizione **Scan body per M.U.A.** Materiale **PEEK naturale**	Codice **SCABOCON** **Vite non inclusa** disponibile separatamente	Codice **SCABOCON** **Vite non inclusa** disponibile separatamente
	Ingaggio vite	Descrizione **Scanmarker intraorale compat. con linea Microsys** Materiale **Alluminio**	Codice **INMUAA** Vite abbinata inclusa	Codice **INMUAA** Vite abbinata inclusa
	Ingaggio vite	Descrizione **Scanmarker intraorale compat. con linea Microsys** Materiale **Titanio e PEEK ceramico**	Codice **INMUAMP** Driver da abbinare: **DRESAELOS**	Codice **INMUAMP** Driver da abbinare: **DRESAELOS**
	Ingaggio vite	Descrizione **Scanmarker tattile compat. con linea Microsys** Materiale **Titanio gr 5**	Codice **TATSCANUNI45** Vite abbinata inclusa	Codice **TATSCANUNI45** Vite abbinata inclusa
	Ingaggio vite	Descrizione **Cilindri di lavoro** Materiale **Titanio gr 5**	Codice **CILUNI35T** Vite abbinata inclusa	**CILUNI45T** Vite abbinata inclusa
	Ingaggio vite	Descrizione **Cilindri di lavoro** Materiale **CrCo**	Codice **CILUNI35C** Vite abbinata inclusa	Codice **CILUNI45C** Vite abbinata inclusa
	Ingaggio vite	Descrizione **Cilindri calcinabili** Materiale **PMMA trasparente**	Codice **CILUNI35PT** Vite abbinata inclusa	Codice **CILUNI45PT** Vite abbinata inclusa
		Descrizione **Tubi di lavoro** Materiale **Titanio gr 5**	Codice **TUCILT**	Codice **TUCILT**

Note:

COMPONENTI **ABBINABILI** CON **M.U.A. DRITTI 0°**:

ASTRA TECH® OSSEO SPEED®		Ø 3,5/4,0	Ø 4,5/5,0	
	Descrizione **Tubi di lavoro** Materiale **CRCO**	Codice **TUCILC**	Codice **TUCILC**	
	Descrizione **Tubi di lavoro** Materiale **PMMA trasparente**	Codice **TUCILPT**	Codice **TUCILPT**	

Note:

M.U.A. ANGOLATI COMPATIBILI CON:

ASTRA TECH® OSSEO SPEED®			Ø 3,5/4,0	Ø 4,5/5,0
*		Descrizione **Gonimetro universale** Materiale **AISI 303**	Codice **GONIO** Vite abbinata inclusa	Codice **GONIO** Vite abbinata inclusa
*		Descrizione **Posizionatore per angolati linea Microsys** Materiale **AISI 303**	Codice **POSANG**	Codice **POSANG**
	Ingaggio	Descrizione **Vite di serraggio** Materiale **Titanio gr 5**	Codice **VIAAS35** Filetto: **M1,6** Testa: **2,2** Torque: **25 N/cm²**	Codice **VIAAS45** Filetto: **M1,6** Testa: **2,2** Torque: **25 N/cm²**
	Ingaggio vite	Descrizione **M.U.A. angolato 22°** Materiale **Titanio gr 5**	Codice **AUNI20222AS35** Altezza: **2,0 mm** Vite abbinata inclusa	Codice **AUNI20222AS45** Altezza: **2,0 mm** Vite abbinata inclusa
	Ingaggio vite	Descrizione **M.U.A. angolato 22°** Materiale **Titanio gr 5**	Codice **AUNI20223AS35** Altezza: **3,0 mm** Vite abbinata inclusa	Codice **AUNI20223AS45** Altezza: **3,0 mm** Vite abbinata inclusa
	Ingaggio vite	Descrizione **M.U.A. angolato 30°** Materiale **Titanio gr 5**	Codice **AUNI20302AS35** Altezza: **2,0 mm** Vite abbinata inclusa	Codice **AUNI20302AS45** Altezza: **2,0 mm** Vite abbinata inclusa
	Ingaggio vite	Descrizione **M.U.A. angolato 30°** Materiale **Titanio gr 5**	Codice **AUNI20303AS35** Altezza: **3,0 mm** Vite abbinata inclusa	Codice **AUNI20303AS45** Altezza: **3,0 mm** Vite abbinata inclusa

COMPONENTI ABBINABILI AI M.U.A. ANGOLATI 22/30°

	Ingaggio vite	Descrizione **Vite di serraggio** Materiale **Titanio gr 5**	Codice **VIUNIE** Filetto: **M1,4** Testa: **2,45** Torque: **12 N/cm²**	Codice **VIUNIE** Filetto: **M1,4** Testa: **2,45** Torque: **12 N/cm²**
	Ingaggio vite	Descrizione **Vite di ceratura** Materiale **Titanio gr 5**	Codice **VICEUNI** Filetto: **M1,4** Testa: **2,45** Torque: **12 N/cm²**	Codice **VICEUNI** Filetto: **M1,4** Testa: **2,45** Torque: **12 N/cm²**
	Ingaggio vite	Descrizione **Vite di protezione** Materiale **Titanio gr 5**	Codice **VIPRUNI5045** Altezza: **4,5 mm**	Codice **VIPRUNI5045** Altezza: **4,5 mm**
	Ingaggio vite	Descrizione **Vite di protezione** Materiale **Titanio gr 5**	Codice **VIPRUNI5060** Altezza: **6,0 mm**	Codice **VIPRUNI5060** Altezza: **6,0 mm**

Note: * istruzioni per l'uso sul sito **www.microimp.it**

COMPONENTI **ABBINABILI** CON **M.U.A. ANGOLATI 22/30°**:

ASTRA TECH® OSSEO SPEED®			Ø 3,5/4,0	Ø 4,5/5,0
	Ingaggio vite	Descrizione **Transfert** Materiale **Titanio gr 5**	Codice **TRUNI50** Vite abbinata inclusa	Codice **TRUNI50** Vite abbinata inclusa
		Descrizione **Analogo** Materiale **AISI 303**	Codice **ANAUNI50**	Codice **ANAUNI50**
	Ingaggio vite	Descrizione **T-Base** Materiale **Titanio gr 5**	Codice **NDUNI50T** Vite abbinata inclusa	Codice **NDUNI50T** Vite abbinata inclusa
	Ingaggio vite	Descrizione **T-Base** Materiale **CrCo**	Codice **NDUNI50C** Vite abbinata inclusa	Codice **NDUNI50C** Vite abbinata inclusa
	Ingaggio vite	Descrizione **Scan body per M.U.A.** Materiale **PEEK naturale**	Codice **SCABOCON** **Vite non inclusa** disponibile separatamente	Codice **SCABOCON** **Vite non inclusa** disponibile separatamente
	Ingaggio vite	Descrizione **Scanmarker intraorale compat. con linea Microsys** Materiale **Alluminio**	Codice **INMUAA** Vite abbinata inclusa	Codice **INMUAA** Vite abbinata inclusa
	Ingaggio vite	Descrizione **Scanmarker intraorale compat. con linea Microsys** Materiale **Titanio e PEEK ceramico**	Codice **INMUAMP** Driver da abbinare: **DRESAELOS**	Codice **INMUAMP** Driver da abbinare: **DRESAELOS**
	Ingaggio vite	Descrizione **Scanmarker tattile compat. con linea Microsys** Materiale **Titanio gr 5**	Codice **TATSCANUNI45** Vite abbinata inclusa	Codice **TATSCANUNI45** Vite abbinata inclusa
	Ingaggio vite	Descrizione **Cilindri di lavoro** Materiale **Titanio gr 5**	Codice **CILUNI50T** Vite abbinata inclusa	Codice **CILUNI50T** Vite abbinata inclusa
	Ingaggio vite	Descrizione **Cilindri di lavoro** Materiale **CrCo**	Codice **CILUNI50C** Vite abbinata inclusa	Codice **CILUNI50C** Vite abbinata inclusa
	Ingaggio vite	Descrizione **Cilindri calcinabili** Materiale **PMMA trasparente**	Codice **CILUNI50PT** Vite abbinata inclusa	Codice **CILUNI50PT** Vite abbinata inclusa
		Descrizione **Tubi di lavoro** Materiale **Titanio gr 5**	Codice **TUCILT**	Codice **TUCILT**

Note:

COMPONENTI **ABBINABILI** CON **M.U.A. ANGOLATI 22/30°**:

ASTRA TECH® OSSEO SPEED®	Ø 3,5/4,0	Ø 4,5/5,0	
Descrizione **Tubi di lavoro** Materiale **CrCo**	Codice **TUCILC**	Codice **TUCILC**	
Descrizione **Tubi di lavoro** Materiale **PMMA trasparente**	Codice **TUCILPT**	Codice **TUCILPT**	

Note:

COMPATIBILI CON:

BIOHORIZONS®

	Ingaggio vite	Descrizione	CS Ø 3,5	CS Ø 4,5
		Vite di serraggio (per dispositivi in Titanio) Materiale **Titanio gr 5**	Codice **VICS-T** Filetto: **M1,8** Testa: **2,2** Torque: **25 N/cm²**	Codice **VICS-T** Filetto: **M1,8** Testa: **2,2** Torque: **25 N/cm²**
		Vite per fori inclinati da abbinare a DRFI Materiale **Titanio gr 5**	Codice **VIFICS** Filetto: **M1,8** Testa: **2,2** Torque: **15 N/cm²**	Codice **VIFICS** Filetto: **M1,8** Testa: **2,2** Torque: **15 N/cm²**
		Vite di serraggio (per dispositivi in Cromo) Materiale **Titanio gr 5**	Codice **VICS-C** Filetto: **M1,8** Testa: **2,4** Torque: **25 N/cm²**	Codice **VICS-C** Filetto: **M1,8** Testa: **2,4** Torque: **25 N/cm²**
		Vite per fori inclinati da abbinare a DRFI Materiale **Titanio gr 5**	Codice **VIFICS-C** Filetto: **M1,8** Testa: **2 2** Torque: **15 N/cm²**	Codice **VIFICS-C** Filetto: **M1,8** Testa: **2,2** Torque: **15 N/cm²**
		Vite di ceratura Materiale **Titanio gr 5**	Codice **VICEZI** Filetto: **M1,8** Testa: **1,95** Torque: **15 N/cm²**	Codice **VICEZI** Filetto: **M1,8** Testa: **1,95** Torque: **15 N/cm²**
		Analogo da laboratorio Materiale **AISI 303**	Codice **ANACS35**	Codice **ANACS45**
		T-Base Materiale **Titanio gr 5**	Codice **NDCS35T** **Non rotazionale** Altezza: **4 mm** Vite abbinata inclusa	Codice **NDCS45T** **Non rotazionale** Altezza: **4 mm** Vite abbinata inclusa
		T-Base Materiale **Titanio gr 5**	Codice **NDCS35TL** **Non rotazionale** Altezza: **6,5 mm** Vite abbinata inclusa	Codice **NDCS45TL** **Non rotazionale** Altezza: **6,5 mm** Vite abbinata inclusa
		T-Base Materiale **Titanio gr 5**	Codice **NDCS35T-R** **Rotazionale** Altezza: **4 mm** Vite abbinata inclusa	Codice **NDCS45T-R** **Rotazionale** Altezza: **4 mm** Vite abbinata inclusa
		T-Base Materiale **CrCo**	Codice **NDCS35C** **Non rotazionale** Altezza: **4 mm** Vite abbinata inclusa	Codice **NDCS45C** **Non rotazionale** Altezza: **4 mm** Vite abbinata inclusa
		T-Base Materiale **CrCo**	Codice **NDCS35C-R** **Rotazionale** Altezza: **4 mm** Vite abbinata inclusa	Codice **NDCS45C-R** **Rotazionale** Altezza: **4 mm** Vite abbinata inclusa
		Scan body per T-Base Materiale **PEEK naturale**	Codice **SCABOND** **Per tutti i Ø** Altezza: **4 mm**	Codice **SCABOND** **Per tutti i Ø** Altezza: **4 mm**

Note:

COMPATIBILI CON:

BIOHORIZONS®

			CS Ø 3,5	CS Ø 4,5
		Descrizione **Scan body per T-Base** Materiale **PEEK ceramico**	Codice **SCABONDL** **Per tutti i Ø** Altezza: **6,5 mm**	Codice **SCABONDL** **Per tutti i Ø** Altezza: **6,5 mm**
		Descrizione **Calcinabile per T-Base** Materiale **PMMA trasparente**	Codice **CAND46** Altezza: **4 mm**	Codice **CAND50** Altezza: **4 mm**
*	Ingaggio vite	Descrizione **T-Base compatibili con matematiche Sirona®** Materiale **Titanio gr 5**	Codice **SNDCS35T** **Non rotazionale** Vite abbinata inclusa	Codice **SNDCS45T** **Non rotazionale** Vite abbinata inclusa
*	Ingaggio vite	Descrizione **T-Base compatibili con matematiche Sirona®** Materiale **Titanio gr 5**	Codice **SNDCS35T-R** **Rotazionale** Vite abbinata inclusa	Codice **SNDCS45T-R** **Rotazionale** Vite abbinata inclusa
	Ingaggio vite	Descrizione **Cilindro di lavoro** Materiale **Titanio gr 5**	Codice **CILCS35T** **Non rotazionale** Vite abbinata inclusa	Codice **CILCS45T** **Non rotazionale** Vite abbinata inclusa
	Ingaggio vite	Descrizione **Cilindro di lavoro** Materiale **CrCo**	Codice **CILCS35C** **Non rotazionale** Vite abbinata inclusa	Codice **CILCS45C** **Non rotazionale** Vite abbinata inclusa
	Ingaggio vite	Descrizione **Cilindri calcinabili** Materiale **PMMA trasparente**	Codice **CILCS35PT** **Non rotazionale** Vite abbinata inclusa	Codice **CILCS45PT** **Non rotazionale** Vite abbinata inclusa
	Ingaggio vite	Descrizione **Transfert** Materiale **Titanio gr 5**	Codice **TRZI35** **Non rotazionale** Vite abbinata inclusa	Codice **TRZI45** **Non rotazionale** Vite abbinata inclusa
	Ingaggio vite	Descrizione **Scanmarker per scansioni intraorali** Materiale **Alluminio**	Codice **INCS35A** Vite abbinata inclusa	Codice **INCS45A** Vite abbinata inclusa
	Ingaggio vite	Descrizione **Scanmarker per scansioni intraorali** Materiale **Titanio gr 5 e PEEK ceramico**	Codice **INCS35MP** Driver da abbinare: **DRESAELOS**	Codice **INCS45MP** Driver da abbinare: **DRESAELOS**
	Ingaggio vite	Descrizione **Scanmarker per scansioni tattili** Materiale **Titanio gr 5**	Codice **TATSCANCS35** Vite abbinata inclusa	Codice **TATSCANCS45** Vite abbinata inclusa
	Ingaggio vite	Descrizione **Premilled per CAD-ON** Materiale **Titanio gr 5**	Codice **PRECS35T** Altezza: **corto** Vite abbinata inclusa Supporto: **SUPZI35**	Codice **PRECS45T** Altezza: **corto** Vite abbinata inclusa Supporto: **SUPZI45**

Note: * disponibile cappetta in plastica cod. SCANPOST.

COMPATIBILI CON:

BIOHORIZONS®			CS Ø 3,5	CS Ø 4,5
	Ingaggio vite	Descrizione **Premilled** Materiale **Titanio gr 5**	Codice **PRECS35T-L** Altezza: **lungo** Vite abbinata inclusa Supporto: **SUPPRECR**	Codice **PRECS45T-L** Altezza: **lungo** Vite abbinata inclusa Supporto: **SUPPRECR**
	Ingaggio vite	Descrizione **Premilled** Materiale **CrCo**	Codice **PRECS35C** Vite abbinata inclusa Supporto: **SUPPRECR**	Codice **PRECS45C** Vite abbinata inclusa Supporto: **SUPPRECR**
	Ingaggio vite	Descrizione **Premilled** Materiale **Titanio gr 5 e PEEK ceramico**	Codice **PRECS35MP** Vite abbinata inclusa Supporto: **SUPZI35**	Codice **PRECS45MP** Vite abbinata inclusa Supporto: **SUPZI45**
		Descrizione **Supporto per Premilled in Titanio e in Titanio gr.5 e PEEK ceramico** Materiale **AISI 303**	Codice **SUPZI35**	Codice **SUPZI45**
		Descrizione **Supporto per Premilled in Titanio e in Titanio gr.5 e PEEK ceramico** Materiale **AISI 303 (per flangia universale)**	Codice **SUPZI35-8**	Codice **SUPZI45-8**
		Descrizione **Supporto per Premilled in cromo** Materiale **AISI 303**	Codice **SUPPRECR** Chiave per grani es. 1,5 non inclusa	Codice **SUPPRECR** Chiave per grani es. 1,5 non inclusa

Note:

M.U.A. DRITTI 0° COMPATIBILI CON:

BIOHORIZONS®			CS Ø 3,5	CS Ø 4,5
	Ingaggio	Descrizione **M.U.A. dritto 0°** Materiale **Titanio gr 5**	Codice **UNI2005ZI35** Altezza: **0,5 mm** Per componenti abbinabili vedi tabella sottostante	Codice **UNI2005ZI45** Altezza: **0,5 mm** Per componenti abbinabili vedi tabella sottostante
	Ingaggio	Descrizione **M.U.A. dritto 0°** Materiale **Titanio gr 5**	Codice **UNI2015ZI35** Altezza: **1,5 mm** Per componenti abbinabili vedi tabella sottostante	Codice **UNI2015ZI45** Altezza: **1,5 mm** Per componenti abbinabili vedi tabella sottostante
	Ingaggio	Descrizione **M.U.A. dritto 0°** Materiale **Titanio gr 5**	Codice **UNI2025ZI35** Altezza: **2,5 mm** Per componenti abbinabili vedi tabella sottostante	Codice **UNI2025ZI45** Altezza: **2,5 mm** Per componenti abbinabili vedi tabella sottostante

COMPONENTI ABBINABILI AI M.U.A. DRITTI 0°

	Ingaggio vite	Descrizione **Vite di serraggio** Materiale **Titanio gr 5**	Codice **VIUNIE** Filetto: **M1,4** Testa: **2,45** Torque: **12 N/cm²**	Codice **VIUNIE** Filetto: **M1,4** Testa: **2,45** Torque: **12 N/cm²**
	Ingaggio vite	Descrizione **Vite di ceratura** Materiale **Titanio gr 5**	Codice **VICEUNI** Filetto: **M1,4** Testa: **2,45** Torque: **12 N/cm²**	Codice **VICEUNI** Filetto: **M1,4** Testa: **2,45** Torque: **12 N/cm²**
	Ingaggio vite	Descrizione **Vite di protezione** Materiale **Titanio gr 5**	Codice **VIPRUNI4545** Altezza: **4,5 mm**	Codice **VIPRUNI5045** Altezza: **4,5 mm**
	Ingaggio vite	Descrizione **Vite di protezione** Materiale **Titanio gr 5**	Codice **VIPRUNI4560** Altezza: **6,0 mm**	Codice **VIPRUNI5060** Altezza: **6,0 mm**
	Ingaggio vite	Descrizione **Transfert** Materiale **Titanio gr 5**	Codice **TRUNI45** Vite abbinata inclusa	Codice **TRUNI50** Vite abbinata inclusa
		Descrizione **Analogo** Materiale **AISI 303**	Codice **ANAUNI45**	Codice **ANAUNI50**
	Ingaggio vite	Descrizione **T-Base** Materiale **Titanio gr 5**	Codice **NDUNI45T** Vite abbinata inclusa	Codice **NDUNI50T** Vite abbinata inclusa
	Ingaggio vite	Descrizione **T-Base** Materiale **CrCo**	Codice **NDUNI45C** Vite abbinata inclusa	Codice **NDUNI50C** Vite abbinata inclusa

Note:

COMPONENTI **ABBINABILI** CON **M.U.A. DRITTI 0°**:

BIOHORIZONS®			CS Ø 3,5	CS Ø 4,5
	Ingaggio vite	Descrizione **Scan body per M.U.A.** Materiale **PEEK naturale**	Codice **SCABOCON** **Vite non inclusa** disponibile separatamente	Codice **SCABOCON** **Vite non inclusa** disponibile separatamente
	Ingaggio vite	Descrizione **Scanmarker intraorale compat. con linea Microsys** Materiale **Alluminio**	Codice **INMUAA** Vite abbinata inclusa	Codice **INMUAA** Vite abbinata inclusa
	Ingaggio vite	Descrizione **Scanmarker intraorale compat. con linea Microsys** Materiale **Titanio e PEEK ceramico**	Codice **INMUAMP** Driver da abbinare: **DRESAELOS**	Codice **INMUAMP** Driver da abbinare: **DRESAELOS**
	Ingaggio vite	Descrizione **Scanmarker tattile compat. con linea Microsys** Materiale **Titanio gr 5**	Codice **TATSCANUNI45** Vite abbinata inclusa	Codice **TATSCANUNI45** Vite abbinata inclusa
	Ingaggio vite	Descrizione **Cilindri di lavoro** Materiale **Titanio gr 5**	Codice **CILUNI45T** Vite abbinata inclusa	Codice **CILUNI50T** Vite abbinata inclusa
	Ingaggio vite	Descrizione **Cilindri di lavoro** Materiale **CrCo**	Codice **CILUNI45C** Vite abbinata inclusa	Codice **CILUNI50C** Vite abbinata inclusa
	Ingaggio vite	Descrizione **Cilindri calcinabili** Materiale **PMMA trasparente**	Codice **CILUNI45PT** Vite abbinata inclusa	Codice **CILUNI50PT** Vite abbinata inclusa
		Descrizione **Tubi di lavoro** Materiale **Titanio gr 5**	Codice **TUCILT**	Codice **TUCILT**
		Descrizione **Tubi di lavoro** Materiale **CrCo**	Codice **TUCILC**	Codice **TUCILC**
		Descrizione **Tubi di lavoro** Materiale **PMMA trasparente**	Codice **TUCILPT**	Codice **TUCILPT**

Note:

M.U.A. ANGOLATI COMPATIBILI CON:

BIOHORIZONS®		CS Ø 3,5	CS Ø 4,5
*	Descrizione **Gonimetro universale** Materiale **AISI 303**	Codice **GONIO** Vite abbinata inclusa	Codice **GONIO** Vite abbinata inclusa
*	Descrizione **Posizionatore per angolati linea Microsys** Materiale **AISI 303**	Codice **POSANG**	Codice **POSANG**
Ingaggio vite	Descrizione **Vite di serraggio** Materiale **Titanio gr 5**	Codice **VIACS** Filetto: **M1,8** Testa: **2,2** Torque: **25 N/cm²**	Codice **VIACS** Filetto: **M1,8** Testa: **2,2** Torque: **25 N/cm²**
Ingaggio vite	Descrizione **M.U.A. angolato 22°** Materiale **Titanio gr 5**	Codice **AUNI20222CS35** Altezza: **2 mm** Vite abbinata inclusa	Codice **AUNI20222CS45** Altezza: **2 mm** Vite abbinata inclusa
Ingaggio vite	Descrizione **M.U.A. angolato 30°** Materiale **Titanio gr 5**	Codice **AUNI20302CS35** Altezza: **2 mm** Vite abbinata inclusa	Codice **AUNI20302CS45** Altezza: **2 mm** Vite abbinata inclusa

COMPONENTI ABBINABILI AI M.U.A. ANGOLATI 22/30°

Ingaggio vite	Descrizione **Vite di serraggio** Materiale **Titanio gr 5**	Codice **VIUNIE** Filetto: **M1,4** Testa: **2,45** Torque: **12 N/cm²**	Codice **VIUNIE** Filetto: **M1,4** Testa: **2,45** Torque: **12 N/cm²**
Ingaggio vite	Descrizione **Vite di ceratura** Materiale **Titanio gr 5**	Codice **VICEUNI** Filetto: **M1,4** Testa: **2,45** Torque: **12 N/cm²**	Codice **VICEUNI** Filetto: **M1,4** Testa: **2,45** Torque: **12 N/cm²**
Ingaggio vite	Descrizione **Vite di protezione** Materiale **Titanio gr 5**	Codice **VIPRUNI5045** Altezza: **4,5 mm**	Codice **VIPRUNI5045** Altezza: **4,5 mm**
Ingaggio vite	Descrizione **Vite di protezione** Materiale **Titanio gr 5**	Codice **VIPRUNI5060** Altezza: **6,0 mm**	Codice **VIPRUNI5060** Altezza: **6,0 mm**
Ingaggio vite	Descrizione **Transfert** Materiale **Titanio gr 5**	Codice **TRUNI50** Vite abbinata inclusa	Codice **TRUNI50** Vite abbinata inclusa
	Descrizione **Analogo** Materiale **AISI 303**	Codice **ANAUNI50**	Codice **ANAUNI50**

Note: * istruzioni per l'uso sul sito **www.microimp.it**

COMPONENTI **ABBINABILI** CON **M.U.A. ANGOLATI 22/30°**:

BIOHORIZONS®			CS Ø 3,5	CS Ø 4,5
	Ingaggio vite	Descrizione **T-Base** Materiale **Titanio gr 5**	Codice **NDUNI50T** Vite abbinata inclusa	Codice **NDUNI50T** Vite abbinata inclusa
	Ingaggio vite	Descrizione **T-Base** Materiale **CrCo**	Codice **NDUNI50C** Vite abbinata inclusa	Codice **NDUNI50C** Vite abbinata inclusa
	Ingaggio vite	Descrizione **Scan body per M.U.A.** Materiale **PEEK naturale**	Codice **SCABOCON** **Vite non inclusa** disponibile separatamente	Codice **SCABOCON** **Vite non inclusa** disponibile separatamente
	Ingaggio vite	Descrizione **Scanmarker intraorale compat. con linea Microsys** Materiale **Alluminio**	Codice **INMUAA** Vite abbinata inclusa	Codice **INMUAA** Vite abbinata inclusa
	Ingaggio vite	Descrizione **Scanmarker intraorale compat. con linea Microsys** Materiale **Titanio e PEEK ceramico**	Codice **INMUAMP** Driver da abbinare: **DRESAELOS**	Codice **INMUAMP** Driver da abbinare: **DRESAELOS**
	Ingaggio vite	Descrizione **Scanmarker tattile compat. con linea Microsys** Materiale **Titanio gr 5**	Codice **TATSCANUNI45** Vite abbinata inclusa	Codice **TATSCANUNI45** Vite abbinata inclusa
	Ingaggio vite	Descrizione **Cilindri di lavoro** Materiale **Titanio gr 5**	Codice **CILUNI50T** Vite abbinata inclusa	Codice **CILUNI50T** Vite abbinata inclusa
	Ingaggio vite	Descrizione **Cilindri di lavoro** Materiale **CrCo**	Codice **CILUNI50C** Vite abbinata inclusa	Codice **CILUNI50C** Vite abbinata inclusa
	Ingaggio vite	Descrizione **Cilindri calcinabili** Materiale **PMMA trasparente**	Codice **CILUNI50PT** Vite abbinata inclusa	Codice **CILUNI50PT** Vite abbinata inclusa
		Descrizione **Tubi di lavoro** Materiale **Titanio gr 5**	Codice **TUCILT**	Codice **TUCILT**
		Descrizione **Tubi di lavoro** Materiale **CrCo**	Codice **TUCILC**	Codice **TUCILC**
		Descrizione **Tubi di lavoro** Materiale **PMMA trasparente**	Codice **TUCILPT**	Codice **TUCILPT**

Note:

COMPATIBILI CON:

BIOMET 3I CERTAIN® ESAGONO INTERNO			CE Ø 3,4	CE Ø 4,1	CE Ø 5,0
	Ingaggio vite	Descrizione **Vite di serraggio** Materiale **Titanio gr 5**	Codice **VICE** Filetto: **M1,6** Testa: **2** Torque: **25 N/cm²**	Codice **VICE** Filetto: **M1,6** Testa: **2** Torque: **25 N/cm²**	Codice **VICE** Filetto: **M1,6** Testa: **2** Torque: **25 N/cm²**
	Ingaggio vite	Descrizione **Vite per fori inclinati** da abbinare a DRFI Materiale **Titanio gr 5**	Codice **VIFICE** Filetto: **M1,6** Testa: **2,45** Torque: **10 N/cm²**	Codice **VIFICE** Filetto: **M1,6** Testa: **2,45** Torque: **10 N/cm²**	Codice **VIFICE** Filetto: **M1,6** Testa: **2,45** Torque: **10 N/cm²**
	Ingaggio vite	Descrizione **Vite di ceratura** Materiale **Titanio gr 5**	Codice **VICECE** Filetto: **M1,6** Testa: **2,45** Torque: **15 N/cm²**	Codice **VICECE** Filetto: **M1,6** Testa: **2,45** Torque: **15 N/cm²**	Codice **VICECE** Filetto: **M1,6** Testa: **2,45** Torque: **15 N/cm²**
		Descrizione **Analogo da laboratorio** Materiale **AISI 303**	Codice **ANACE34**	Codice **ANACE41**	Codice **ANACE50**
	Ingaggio vite	Descrizione **T-Base** Materiale **Titanio gr 5**	Codice **NDCE34T** **Non rotazionale** Altezza: **4 mm** Vite abbinata inclusa	Codice **NDCE41T** **Non rotazionale** Altezza: **4 mm** Vite abbinata inclusa	Codice **NDCE50T** **Non rotazionale** Altezza: **4 mm** Vite abbinata inclusa
	Ingaggio vite	Descrizione **T-Base** Materiale **Titanio gr 5**	Codice **NDCE34TL** **Non rotazionale** Altezza: **6,5 mm** Vite abbinata inclusa	Codice **NDCE41TL** **Non rotazionale** Altezza: **6,5 mm** Vite abbinata inclusa	Codice **NDCE50TL** **Non rotazionale** Altezza: **6,5 mm** Vite abbinata inclusa
	Ingaggio vite	Descrizione **T-Base** Materiale **Titanio gr 5**	Codice **NDCE34T-R** **Rotazionale** Altezza: **4 mm** Vite abbinata inclusa	Codice **NDCE41T-R** **Rotazionale** Altezza: **4 mm** Vite abbinata inclusa	Codice **NDCE50T-R** **Rotazionale** Altezza: **4 mm** Vite abbinata inclusa
	Ingaggio vite	Descrizione **T-Base** Materiale **CrCo**		Codice **NDCE41C** **Non rotazionale** Altezza: **4 mm** Vite abbinata inclusa	
	Ingaggio vite	Descrizione **T-Base** Materiale **CrCo**		Codice **NDCE41C-R** **Rotazionale** Altezza: **4 mm** Vite abbinata inclusa	
		Descrizione **Scan body per T-Base** Materiale **PEEK naturale**	Codice **SCABOND** **Per tutti i Ø** Altezza: **4 mm**	Codice **SCABOND** **Per tutti i Ø** Altezza: **4 mm**	Codice **SCABOND** **Per tutti i Ø** Altezza: **4 mm**
		Descrizione **Scan body per T-Base** Materiale **PEEK ceramico**	Codice **SCABONDL** **Per tutti i Ø** Altezza: **6,5 mm**	Codice **SCABONDL** **Per tutti i Ø** Altezza: **6,5 mm**	Codice **SCABONDL** **Per tutti i Ø** Altezza: **6,5 mm**
		Descrizione **Calcinabile per T-Base** Materiale **PMMA trasparente**	Codice **CAND46** Altezza: **4 mm**	Codice **CAND46** Altezza: **4 mm**	Codice **CAND50** Altezza: **4 mm**

Note:

COMPATIBILI CON:

BIOMET 3I CERTAIN® ESAGONO INTERNO			CE Ø 3,4	CE Ø 4,1	CE Ø 5,0
*	Ingaggio vite	Descrizione **T-Base compatibili con matematiche Sirona®** Materiale **Titanio gr 5**	Codice **SNDCE34T** **Non rotazionale** Vite abbinata inclusa	Codice **SNDCE41T** **Non rotazionale** Vite abbinata inclusa	Codice **SNDCE50T** **Non rotazionale** Vite abbinata inclusa
*	Ingaggio vite	Descrizione **T-Base compatibili con matematiche Sirona®** Materiale **Titanio gr 5**	Codice **SNDCE34T-R** **Rotazionale** Vite abbinata inclusa	Codice **SNDCE41T-R** **Rotazionale** Vite abbinata inclusa	Codice **SNDCE50T-R** **Rotazionale** Vite abbinata inclusa
	Ingaggio vite	Descrizione **Cilindro di lavoro** Materiale **Titanio gr 5**		Codice **CILCE41T** **Non rotazionale** Vite abbinata inclusa	
	Ingaggio vite	Descrizione **Cilindro di lavoro** Materiale **CrCo**		Codice **CILCE41C** **Non rotazionale** Vite abbinata inclusa	
	Ingaggio vite	Descrizione **Cilindri calcinabili** Materiale **PMMA trasparente**	Codice **CILCE34PT** **Non rotazionale** Vite abbinata inclusa	Codice **CILCE41PT** **Non rotazionale** Vite abbinata inclusa	Codice **CILCE50PT** **Non rotazionale** Vite abbinata inclusa
	Ingaggio vite	Descrizione **Transfert** Materiale **Titanio gr 5**		Codice **TRCE41** **Non rotazionale** Vite abbinata inclusa	
	Ingaggio vite	Descrizione **Scanmarker per scansioni intraorali** Materiale **Alluminio**	Codice **INCE34A** Vite abbinata inclusa	Codice **INCE41A** Vite abbinata inclusa	Codice **INCE50A** Vite abbinata inclusa
	Ingaggio vite	Descrizione **Scanmarker per scansioni intraorali** Materiale **Titanio gr 5 e PEEK ceramico**	Codice **INCE34MP** Driver da abbinare: **DRESAELOS**	Codice **INCE41MP** Driver da abbinare: **DRESAELOS**	Codice **INCE50MP** Driver da abbinare: **DRESAELOS**
	Ingaggio vite	Descrizione **Scanmarker per scansioni tattili** Materiale **Titanio gr 5**	Codice **TATSCANCE34** Vite abbinata inclusa	Codice **TATSCANCE41** Vite abbinata inclusa	Codice **TATSCANCE50** Vite abbinata inclusa
	Ingaggio vite	Descrizione **Premilled per CAD-ON** Materiale **Titanio gr 5**	Codice **PRECE34T** Altezza: **corto** Vite abbinata inclusa Supporto: **SUPCE34**	Codice **PRECE41T** Altezza: **corto** Vite abbinata inclusa Supporto: **SUPCE41**	Codice **PRECE50T** Altezza: **corto** Vite abbinata inclusa Supporto: **SUPCE50**
	Ingaggio vite	Descrizione **Premilled** Materiale **Titanio gr 5**	Codice **PRECE34T-L** Altezza: **lungo** Vite abbinata inclusa Supporto: **SUPPRECR**	Codice **PRECE41T-L** Altezza: **lungo** Vite abbinata inclusa Supporto: **SUPPRECR**	Codice **PRECE50T-L** Altezza: **lungo** Vite abbinata inclusa Supporto: **SUPPRECR**
	Ingaggio vite	Descrizione **Premilled** Materiale **CrCo**	Codice **PRECE34C** Vite abbinata inclusa Supporto: **SUPPRECR**	Codice **PRECE41C** Vite abbinata inclusa Supporto: **SUPPRECR**	Codice **PRECE50C** Vite abbinata inclusa Supporto: **SUPPRECR**

Note: * disponibile cappetta in plastica cod. SCANPOST.

COMPATIBILI CON:

BIOMET 3I CERTAIN® ESAGONO INTERNO		CE Ø 3,4	CE Ø 4,1	CE Ø 5,0
Ingaggio vite	Descrizione **Premilled** Materiale **Titanio gr 5 e PEEK ceramico**	Codice **PRECE34MP** Vite abbinata inclusa Supporto: **SUPCE34**	Codice **PRECE41MP** Vite abbinata inclusa Supporto: **SUPCE41**	Codice **PRECE50MP** Vite abbinata inclusa Supporto: **SUPCE50**
	Descrizione **Supporto per Premilled in Titanio e in Titanio gr.5 e PEEK ceramico** Materiale **AISI 303**	Codice **SUPCE34**	Codice **SUPCE41**	Codice **SUPCE50**
	Descrizione **Supporto per Premilled in Titanio e in Titanio gr.5 e PEEK ceramico** Materiale **AISI 303 (per flangia universale)**	Codice **SUPCE34-8**	Codice **SUPCE41-8**	Codice **SUPCE50-8**
	Descrizione **Supporto per Premilled in Cromo** Materiale **AISI 303**	Codice **SUPPRECR** Chiave per grani es. 1,5 non inclusa	Codice **SUPPRECR** Chiave per grani es. 1,5 non inclusa	Codice **SUPPRECR** Chiave per grani es. 1,5 non inclusa

Note:

M.U.A. DRITTI 0° COMPATIBILI CON:

BIOMET 3I CERTAIN® ESAGONO INTERNO	CE Ø 3,4	CE Ø 4,1	CE Ø 5,0

	Ingaggio	Descrizione	Codice
		M.U.A. dritto 0° Materiale **Titanio gr 5**	**UNI2010CE41** Altezza: **0,7 mm** Per componenti abbinabili vedi tabella sottostante
		M.U.A. dritto 0° Materiale **Titanio gr 5**	**UNI2020CE41** Altezza: **2,0 mm** Per componenti abbinabili vedi tabella sottostante
		M.U.A. dritto 0° Materiale **Titanio gr 5**	**UNI2030CE41** Altezza: **3,0 mm** Per componenti abbinabili vedi tabella sottostante

COMPONENTI ABBINABILI AI M.U.A. DRITTI 0°

	Ingaggio vite	Descrizione	Codice
		Vite di serraggio Materiale **Titanio gr 5**	**VIUNIE** Filetto: **M1,4** Testa: **2,45** Torque: **12 N/cm²**
		Vite di ceratura Materiale **Titanio gr 5**	**VICEUNI** Filetto: **M1,4** Testa: **2,45** Torque: **12 N/cm²**
		Vite di protezione Materiale **Titanio gr 5**	**VIPRUNI4545** Altezza: **4,5 mm**
		Vite di protezione Materiale **Titanio gr 5**	**VIPRUNI4560** Altezza: **6,0 mm**
		Transfert Materiale **Titanio gr 5**	**TRUNI45** Vite abbinata inclusa
		Analogo Materiale **AISI 303**	**ANAUNI45**
		T-Base Materiale **Titanio gr 5**	**NDUNI45T** Vite abbinata inclusa
		T-Base Materiale **CrCo**	**NDUNI45C** Vite abbinata inclusa

Note:

COMPONENTI **ABBINABILI** CON **M.U.A. DRITTI 0°**:

BIOMET 3I CERTAIN® ESAGONO INTERNO	CE Ø 3,4	CE Ø 4,1	CE Ø 5,0
Ingaggio vite	Descrizione **Scan body per M.U.A.** Materiale **PEEK naturale**	Codice **SCABOCON** **Vite non inclusa** disponibile separatamente	
Ingaggio vite	Descrizione **Scanmarker intraorale compat. con linea Microsys** Materiale **Alluminio**	Codice **INMUAA** Vite abbinata inclusa	
Ingaggio vite	Descrizione **Scanmarker intraorale compat. con linea Microsys** Materiale **Titanio e PEEK ceramico**	Codice **INMUAMP** Driver da abbinare: **DRESAELOS**	
Ingaggio vite	Descrizione **Scanmarker tattile compat. con linea Microsys** Materiale **Titanio gr 5**	Codice **TATSCANUNI45** Vite abbinata inclusa	
Ingaggio vite	Descrizione **Cilindri di lavoro** Materiale **Titanio gr 5**	Codice **CILUNI45T** Vite abbinata inclusa	
Ingaggio vite	Descrizione **Cilindri di lavoro** Materiale **CrCo**	Codice **CILUNI45C** Vite abbinata inclusa	
Ingaggio vite	Descrizione **Cilindri calcinabili** Materiale **PMMA trasparente**	Codice **CILUNI45PT** Vite abbinata inclusa	
	Descrizione **Tubi di lavoro** Materiale **Titanio gr 5**	Codice **TUCILT**	
	Descrizione **Tubi di lavoro** Materiale **CrCo**	Codice **TUCILC**	
	Descrizione **Tubi di lavoro** Materiale **PMMA trasparente**	Codice **TUCILPT**	

Note:

M.U.A. ANGOLATI COMPATIBILI CON:

BIOMET 3I CERTAIN® ESAGONO INTERNO	CE Ø 3,4	CE Ø 4,1	CE Ø 5,0

*		Descrizione **Gonimetro universale** Materiale **AISI 303**	Codice **GONIO** Vite abbinata inclusa
*		Descrizione **Posizionatore per angolati linea Microsys** Materiale **AISI 303**	Codice **POSANG**
	Ingaggio vite	Descrizione **Vite di serraggio** Materiale **Titanio gr 5**	Codice **VIACE** Filetto: **M1,6** Testa: **2,2** Torque: **25 N/cm²**
	Ingaggio vite	Descrizione **M.U.A. angolato 22°** Materiale **Titanio gr 5**	Codice **AUNI20222CE41** Altezza: **2,0 mm** Vite abbinata inclusa
	Ingaggio vite	Descrizione **M.U.A. angolato 22°** Materiale **Titanio gr 5**	Codice **AUNI20223CE41** Altezza: **3,0 mm** Vite abbinata inclusa
	Ingaggio vite	Descrizione **M.U.A. angolato 30°** Materiale **Titanio gr 5**	Codice **AUNI20302CE41** Altezza: **2,0 mm** Vite abbinata inclusa
	Ingaggio vite	Descrizione **M.U.A. angolato 30°** Materiale **Titanio gr 5**	Codice **AUNI20303CE41** Altezza: **3,0 mm** Vite abbinata inclusa

COMPONENTI ABBINABILI AI M.U.A. ANGOLATI 22/30°

	Ingaggio vite	Descrizione **Vite di serraggio** Materiale **Titanio gr 5**	Codice **VIUNIE** Filetto: **M1,4** Testa: **2,45** Torque: **12 N/cm²**
	Ingaggio vite	Descrizione **Vite di ceratura** Materiale **Titanio gr 5**	Codice **VICEUNI** Filetto: **M1,4** Testa: **2,45** Torque: **12 N/cm²**
	Ingaggio vite	Descrizione **Vite di protezione** Materiale **Titanio gr 5**	Codice **VIPRUNI5045** Altezza: **4,5 mm**
	Ingaggio vite	Descrizione **Vite di protezione** Materiale **Titanio gr 5**	Codice **VIPRUNI5060** Altezza: **6,0 mm**

Note: * istruzioni per l'uso sul sito **www.microimp.it**

COMPONENTI **ABBINABILI** CON **M.U.A. ANGOLATI 22/30°**:

BIOMET 3I CERTAIN® ESAGONO INTERNO	CE Ø 3,4	CE Ø 4,1	CE Ø 5,0
Ingaggio vite	Descrizione **Transfert** Materiale **Titanio gr 5**	Codice **TRUNI50** Vite abbinata inclusa	
	Descrizione **Analogo** Materiale **AISI 303**	Codice **ANAUNI50**	
Ingaggio vite	Descrizione **T-Base** Materiale **Titanio gr 5**	Codice **NDUNI50T** Vite abbinata inclusa	
Ingaggio vite	Descrizione **T-Base** Materiale **CrCo**	Codice **NDUNI50C** Vite abbinata inclusa	
Ingaggio vite	Descrizione **Scan body per M.U.A.** Materiale **PEEK naturale**	Codice **SCABOCON** **Vite non inclusa** disponibile separatamente	
Ingaggio vite	Descrizione **Scanmarker intraorale compat. con linea Microsys** Materiale **Alluminio**	Codice **INMUAA** Vite abbinata inclusa	
Ingaggio vite	Descrizione **Scanmarker intraorale compat. con linea Microsys** Materiale **Titanio e PEEK ceramico**	Codice **INMUAMP** Driver da abbinare: **DRESAELOS**	
Ingaggio vite	Descrizione **Scanmarker tattile compat. con linea Microsys** Materiale **Titanio gr 5**	Codice **TATSCANUNI45** Vite abbinata inclusa	
Ingaggio vite	Descrizione **Cilindri di lavoro** Materiale **Titanio gr 5**	Codice **CILUNI50T** Vite abbinata inclusa	
Ingaggio vite	Descrizione **Cilindri di lavoro** Materiale **CrCo**	Codice **CILUNI50C** Vite abbinata inclusa	
Ingaggio vite	Descrizione **Cilindri calcinabili** Materiale **PMMA trasparente**	Codice **CILUNI50PT** Vite abbinata inclusa	
	Descrizione **Tubi di lavoro** Materiale **Titanio gr 5**	Codice **TUCILT**	

Note:

COMPONENTI **ABBINABILI** CON **M.U.A. ANGOLATI 22/30°**:

BIOMET 3I CERTAIN® ESAGONO INTERNO	CE Ø 3,4	CE Ø 4,1	CE Ø 5,0
Descrizione **Tubi di lavoro** Materiale **CrCo**		Codice **TUCILC**	
Descrizione **Tubi di lavoro** Materiale **PMMA trasparente**		Codice **TUCILPT**	

Note:

COMPATIBILI CON:

BIOMET 3I® EXT ESAGONO ESTERNO			BR Ø 3,4	BR Ø 4,1	BR Ø 5,0
	Ingaggio vite	Descrizione **Vite di serraggio** Materiale **Titanio gr 5**	Codice **VIBR** Filetto: **M2** Testa: **2,45** Torque: **30 N/cm²**	Codice **VIBR** Filetto: **M2** Testa: **2,45** Torque: **30 N/cm²**	Codice **VIBR** Filetto: **M2** Testa: **2,45** Torque: **30 N/cm²**
	Ingaggio vite	Descrizione **Vite per fori inclinati** da abbinare a DRFI Materiale **Titanio gr 5**	Codice **VIFIBR** Filetto: **M2** Testa: **2,45** Torque: **20 N/cm²**	Codice **VIFIBR** Filetto: **M2** Testa: **2,45** Torque: **20 N/cm²**	Codice **VIFIBR** Filetto: **M2** Testa: **2,45** Torque: **20 N/cm²**
	Ingaggio vite	Descrizione **Vite di ceratura** Materiale **Titanio gr 5**	Codice **VICEBR** Filetto: **M2** Testa: **2,45** Torque: **15 N/cm²**	Codice **VICEBR** Filetto: **M2** Testa: **2,45** Torque: **15 N/cm²**	Codice **VICEBR** Filetto: **M2** Testa: **2,45** Torque: **15 N/cm²**
		Descrizione **Analogo da laboratorio** Materiale **AISI 303**	Codice **ANABR34**	Codice **ANABR41**	Codice **ANABR50**
	Ingaggio vite	Descrizione **T-Base** Materiale **Titanio gr 5**	Codice **NDBR34T** **Non rotazionale** Altezza: **4 mm** Vite abbinata inclusa	Codice **NDBR41T** **Non rotazionale** Altezza: **4 mm** Vite abbinata inclusa	Codice **NDBR50T** **Non rotazionale** Altezza: **4 mm** Vite abbinata inclusa
	Ingaggio vite	Descrizione **T-Base** Materiale **Titanio gr 5**	Codice **NDBR34TL** **Non rotazionale** Altezza: **6,5 mm** Vite abbinata inclusa	Codice **NDBR41TL** **Non rotazionale** Altezza: **6,5 mm** Vite abbinata inclusa	Codice **NDBR50TL** **Non rotazionale** Altezza: **6,5 mm** Vite abbinata inclusa
	Ingaggio vite	Descrizione **T-Base** Materiale **Titanio gr 5**	Codice **NDBR34T-R** **Rotazionale** Altezza: **4 mm** Vite abbinata inclusa	Codice **NDBR41T-R** **Rotazionale** Altezza: **4 mm** Vite abbinata inclusa	Codice **NDBR50T-R** **Rotazionale** Altezza: **4 mm** Vite abbinata inclusa
	Ingaggio vite	Descrizione **T-Base** Materiale **CrCo**		Codice **NDBR41C** **Non rotazionale** Altezza: **4 mm** Vite abbinata inclusa	Codice **NDBR50C** **Non rotazionale** Altezza: **4 mm** Vite abbinata inclusa
	Ingaggio vite	Descrizione **T-Base** Materiale **CrCo**		Codice **NDBR41C-R** **Rotazionale** Altezza: **4 mm** Vite abbinata inclusa	Codice **NDBR50C-R** **Rotazionale** Altezza: **4 mm** Vite abbinata inclusa
		Descrizione **Scan body per T-Base** Materiale **PEEK naturale**	Codice **SCABOND** **Per tutti i Ø** Altezza: **4 mm**	Codice **SCABOND** **Per tutti i Ø** Altezza: **4 mm**	Codice **SCABOND** **Per tutti i Ø** Altezza: **4 mm**
		Descrizione **Scan body per T-Base** Materiale **PEEK ceramico**	Codice **SCABONDL** **Per tutti i Ø** Altezza: **6,5 mm**	Codice **SCABONDL** **Per tutti i Ø** Altezza: **6,5 mm**	Codice **SCABONDL** **Per tutti i Ø** Altezza: **6,5 mm**
		Descrizione **Calcinabile per T-Base corto** Materiale **PMMA trasparente**	Codice **CAND46** Altezza: **4 mm**	Codice **CAND46** Altezza: **4 mm**	Codice **CAND50** Altezza: **4 mm**

Note:

COMPATIBILI CON:

BIOMET 3I® EXT ESAGONO ESTERNO			BR Ø 3,4	BR Ø 4,1	BR Ø 5,0
*	Ingaggio vite	Descrizione **T-Base compatibili con matematiche Sirona®** Materiale **Titanio gr 5**	Codice **SNDBR34T** **Non rotazionale** Vite abbinata inclusa	Codice **SNDBR41T** **Non rotazionale** Vite abbinata inclusa	Codice **SNDBR50T** **Non rotazionale** Vite abbinata inclusa
*	Ingaggio vite	Descrizione **T-Base compatibili con matematiche Sirona®** Materiale **Titanio gr 5**	Codice **SNDBR34T-R** **Rotazionale** Vite abbinata inclusa	Codice **SNDBR41T-R** **Rotazionale** Vite abbinata inclusa	Codice **SNDBR50T-R** **Rotazionale** Vite abbinata inclusa
	Ingaggio vite	Descrizione **Cilindro di lavoro** Materiale **Titanio gr 5**		Codice **CILBR41T** **Non rotazionale** Vite abbinata inclusa	Codice **CILBR50T** **Non rotazionale** Vite abbinata inclusa
	Ingaggio vite	Descrizione **Cilindro di lavoro** Materiale **Titanio gr 5**		Codice **CILBR41T-R** **Rotazionale** Vite abbinata inclusa	Codice **CILBR50T-R** **Rotazionale** Vite abbinata inclusa
	Ingaggio vite	Descrizione **Cilindro di lavoro** Materiale **CrCo**		Codice **CILBR41C** **Non rotazionale** Vite abbinata inclusa	Codice **CILBR50C** **Non rotazionale** Vite abbinata inclusa
	Ingaggio vite	Descrizione **Cilindro di lavoro** Materiale **CrCo**		Codice **CILBR41C-R** **Rotazionale** Vite abbinata inclusa	Codice **CILBR50C-R** **Rotazionale** Vite abbinata inclusa
	Ingaggio vite	Descrizione **Cilindri calcinabili** Materiale **PMMA trasparente**	Codice **CILBR34PT** **Non rotazionale** Vite abbinata inclusa	Codice **CILBR41PT** **Non rotazionale** Vite abbinata inclusa	Codice **CILBR50PT** **Non rotazionale** Vite abbinata inclusa
	Ingaggio vite	Descrizione **Transfert** Materiale **Titanio gr 5**	Codice **TRBR34** Vite abbinata inclusa	Codice **TRBR41** Vite abbinata inclusa	Codice **TRBR50** Vite abbinata inclusa
	Ingaggio vite	Descrizione **Scanmarker per scansioni intraorali** Materiale **Alluminio**	Codice **INBR34A** Vite abbinata inclusa	Codice **INBR41A** Vite abbinata inclusa	Codice **INBR50A** Vite abbinata inclusa
	Ingaggio vite	Descrizione **Scanmarker per scansioni intraorali** Materiale **Titanio gr 5 e PEEK ceramico**	Codice **INBR34MP** Driver da abbinare: **DRESAELOS**	Codice **INBR41MP** Driver da abbinare: **DRESAELOS**	Codice **INBR50MP** Driver da abbinare: **DRESAELOS**
	Ingaggio vite	Descrizione **Scanmarker per scansioni tattili** Materiale **Titanio gr 5**	Codice **TATSCANBR34** Vite abbinata inclusa	Codice **TATSCANBR41** Vite abbinata inclusa	Codice **TATSCANBR50** Vite abbinata inclusa
	Ingaggio vite	Descrizione **Premilled per CAD-ON** Materiale **Titanio gr 5**	Codice **PREBR34T** Altezza: **corto** Vite abbinata inclusa Supporto: **SUPBR34**	Codice **PREBR41T** Altezza: **corto** Vite abbinata inclusa Supporto: **SUPBR41**	Codice **PREBR50T** Altezza: **corto** Vite abbinata inclusa Supporto: **SUPBR50**

Note: * disponibile cappetta in plastica cod. SCANPOST.

COMPATIBILI CON:

BIOMET 3I® EXT ESAGONO ESTERNO			BR Ø 3,4	BR Ø 4,1	BR Ø 5,0
	Ingaggio vite	Descrizione **Premilled** Materiale **Titanio gr 5**	Codice **PREBR34T-L** Altezza: **lungo** Vite abbinata inclusa Supporto: **SUPPRECR**	Codice **PREBR41T-L** Altezza: **lungo** Vite abbinata inclusa Supporto: **SUPPRECR**	Codice **PREBR50T-L** Altezza: **lungo** Vite abbinata inclusa Supporto: **SUPPRECR**
	Ingaggio vite	Descrizione **Premilled** Materiale **CrCo**	Codice **PREBR34C** Vite abbinata inclusa Supporto: **SUPPRECR**	Codice **PREBR41C** Vite abbinata inclusa Supporto: **SUPPRECR**	Codice **PREBR50C** Vite abbinata inclusa Supporto: **SUPPRECR**
	Ingaggio vite	Descrizione **Premilled** Materiale **Titanio gr 5 e PEEK**	Codice **PREBR34MP** Vite abbinata inclusa Supporto: **SUPBR34**	Codice **PREBR41MP** Vite abbinata inclusa Supporto: **SUPBR41**	Codice **PREBR50MP** Vite abbinata inclusa Supporto: **SUPBR50**
		Descrizione **Supporto per Premilled in Titanio o in PEEK ceramico e Titanio** Materiale **AISI 303**	Codice **SUPBR34**	Codice **SUPBR41**	Codice **SUPBR50**
		Descrizione **Supporto per Premilled in Titanio e in Titanio gr.5 e PEEK ceramico** Materiale **AISI 303 (per flangia universale)**	Codice **SUPBR34-8**	Codice **SUPBR41-8**	Codice **SUPBR50-8**
		Descrizione **Supporto per Premilled in cromo** Materiale **AISI 303**	Codice **SUPPRECR** Chiave per grani es. 1,5 non inclusa	Codice **SUPPRECR** Chiave per grani es. 1,5 non inclusa	Codice **SUPPRECR** Chiave per grani es. 1,5 non inclusa

Note:

M.U.A. DRITTI 0° COMPATIBILI CON:

BIOMET 3I® EXT ESAGONO ESTERNO			BR Ø 3,4	BR Ø 4,1	BR Ø 5,0
	Ingaggio	Descrizione **M.U.A. dritto 0°** Materiale **Titanio gr 5**		Codice **UNI2015BR41** Altezza: **1,5 mm** Per componenti abbinabili vedi tabella sottostante	Codice **UNI2015BR50** Altezza: **1,5 mm** Per componenti abbinabili vedi tabella sottostante
	Ingaggio	Descrizione **M.U.A. dritto 0°** Materiale **Titanio gr 5**		Codice **UNI2025BR41** Altezza: **2,5 mm** Per componenti abbinabili vedi tabella sottostante	Codice **UNI2025BR50** Altezza: **2,5 mm** Per componenti abbinabili vedi tabella sottostante
	Ingaggio	Descrizione **M.U.A. dritto 0°** Materiale **Titanio gr 5**		Codice **UNI2035BR41** Altezza: **3,5 mm** Per componenti abbinabili vedi tabella sottostante	Codice **UNI2035BR50** Altezza: **3,5 mm** Per componenti abbinabili vedi tabella sottostante

COMPONENTI ABBINABILI AI M.U.A. DRITTI 0°

	Ingaggio vite	Descrizione **Vite di serraggio** Materiale **Titanio gr 5**	Codice **VIUNIE** Filetto: **M1,4** Testa: **2,45** Torque: **12 N/cm²**	Codice **VIUNIE** Filetto: **M1,4** Testa: **2,45** Torque: **12 N/cm²**
	Ingaggio vite	Descrizione **Vite di ceratura** Materiale **Titanio gr 5**	Codice **VICEUNI** Filetto: **M1,4** Testa: **2,45** Torque: **12 N/cm²**	Codice **VICEUNI** Filetto: **M1,4** Testa: **2,45** Torque: **12 N/cm²**
	Ingaggio vite	Descrizione **Vite di protezione** Materiale **Titanio gr 5**	Codice **VIPRUNI4545** Altezza: **4,5 mm**	Codice **VIPRUNI5045** Altezza: **4,5 mm**
	Ingaggio vite	Descrizione **Vite di protezione** Materiale **Titanio gr 5**	Codice **VIPRUNI4560** Altezza: **6,0 mm**	Codice **VIPRUNI5060** Altezza: **6,0 mm**
	Ingaggio vite	Descrizione **Transfert** Materiale **Titanio gr 5**	Codice **TRUNI45** Vite abbinata inclusa	Codice **TRUNI50** Vite abbinata inclusa
		Descrizione **Analogo** Materiale **AISI 303**	Codice **ANAUNI45**	Codice **ANAUNI50**
	Ingaggio vite	Descrizione **T-Base** Materiale **Titanio gr 5**	Codice **NDUNI45T** Vite abbinata inclusa	Codice **NDUNI50T** Vite abbinata inclusa
	Ingaggio vite	Descrizione **T-Base** Materiale **CrCo**	Codice **NDUNI45C** Vite abbinata inclusa	Codice **NDUNI50C** Vite abbinata inclusa

Note:

COMPONENTI **ABBINABILI** CON **M.U.A. DRITTI 0°**:

BIOMET 3I® EXT ESAGONO ESTERNO			BR Ø 3,4	BR Ø 4,1	BR Ø 5,0
	Ingaggio vite	Descrizione **Scan body per M.U.A.** Materiale **PEEK naturale**		Codice **SCABOCON** **Vite non inclusa** disponibile separatamente	Codice **SCABOCON** **Vite non inclusa** disponibile separatamente
	Ingaggio vite	Descrizione **Scanmarker intraorale compat. con linea Microsys** Materiale **Alluminio**		Codice **INMUAA** Vite abbinata inclusa	Codice **INMUAA** Vite abbinata inclusa
	Ingaggio vite	Descrizione **Scanmarker intraorale compat. con linea Microsys** Materiale **Titanio e PEEK ceramico**		Codice **INMUAMP** Driver da abbinare: **DRESAELOS**	Codice **INMUAMP** Driver da abbinare: **DRESAELOS**
	Ingaggio vite	Descrizione **Scanmarker tattile compat. con linea Microsys** Materiale **Titanio gr 5**		Codice **TATSCANUNI45** Vite abbinata inclusa	Codice **TATSCANUNI45** Vite abbinata inclusa
	Ingaggio vite	Descrizione **Cilindri di lavoro** Materiale **Titanio gr 5**		Codice **CILUNI45T** Vite abbinata inclusa	Codice **CILUNI50T** Vite abbinata inclusa
	Ingaggio vite	Descrizione **Cilindri di lavoro** Materiale **CrCo**		Codice **CILUNI45C** Vite abbinata inclusa	Codice **CILUNI50C** Vite abbinata inclusa
	Ingaggio vite	Descrizione **Cilindri calcinabili** Materiale **PMMA trasparente**		Codice **CILUNI45PT** Vite abbinata inclusa	Codice **CILUNI50PT** Vite abbinata inclusa
		Descrizione **Tubi di lavoro** Materiale **Titanio gr 5**		Codice **TUCILT**	Codice **TUCILT**
		Descrizione **Tubi di lavoro** Materiale **CrCo**		Codice **TUCILC**	Codice **TUCILC**
		Descrizione **Tubi di lavoro** Materiale **PMMA trasparente**		Codice **TUCILPT**	Codice **TUCILPT**

Note:

M.U.A. ANGOLATI COMPATIBILI CON:

BIOMET 3I® EXT ESAGONO ESTERNO	BR Ø 3,4	BR Ø 4,1	BR Ø 5,0
* Descrizione **Gonimetro universale** Materiale **AISI 303**		Codice **GONIO** Vite abbinata inclusa	Codice **GONIO** Vite abbinata inclusa
* Descrizione **Posizionatore per angolati linea Microsys** Materiale **AISI 303**		Codice **POSANG**	Codice **POSANG**
Ingaggio vite Descrizione **Vite di serraggio** Materiale **Titanio gr 5**		Codice **VIABR** Filetto: **M1,4** Testa: **2,3** Torque: **30 N/cm²**	
Ingaggio vite Descrizione **M.U.A. angolato 22°** Materiale **Titanio gr 5**		Codice **AUNI20222BR41** Altezza: **2,0 mm** Vite abbinata inclusa	
Ingaggio vite Descrizione **M.U.A. angolato 22°** Materiale **Titanio gr 5**		Codice **AUNI20223BR41** Altezza: **3,0 mm** Vite abbinata inclusa	
Ingaggio vite Descrizione **M.U.A. angolato 30°** Materiale **Titanio gr 5**		Codice **AUNI20302BR41** Altezza: **2,0 mm** Vite abbinata inclusa	
Ingaggio vite Descrizione **M.U.A. angolato 30°** Materiale **Titanio gr 5**		Codice **AUNI20303BR41** Altezza: **3,0 mm** Vite abbinata inclusa	

COMPONENTI ABBINABILI AI M.U.A. ANGOLATI 22/30°

Ingaggio vite Descrizione **Vite di serraggio** Materiale **Titanio gr 5**		Codice **VIUNIE** Filetto: **M1,4** Testa: **2,45** Torque: **12 N/cm²**	
Ingaggio vite Descrizione **Vite di ceratura** Materiale **Titanio gr 5**		Codice **VICEUNI** Filetto: **M1,4** Testa: **2,45** Torque: **12 N/cm²**	
Ingaggio vite Descrizione **Vite di protezione** Materiale **Titanio gr 5**		Codice **VIPRUNI5045** Altezza: **4,5 mm**	
Ingaggio vite Descrizione **Vite di protezione** Materiale **Titanio gr 5**		Codice **VIPRUNI5060** Altezza: **6,0 mm**	

Note: * istruzioni per l'uso sul sito **www.microimp.it**

COMPONENTI **ABBINABILI** CON **M.U.A. ANGOLATI 22/30°**:

BIOMET 3I® EXT ESAGONO ESTERNO	BR Ø 3,4	BR Ø 4,1	BR Ø 5,0
Ingaggio vite	Descrizione **Transfert**	Codice **TRUNI50**	
Materiale **Titanio gr 5**		Vite abbinata inclusa	
	Descrizione **Analogo**	Codice **ANAUNI50**	
Materiale **AISI 303**			
Ingaggio vite	Descrizione **T-Base**	Codice **NDUNI50T**	
Materiale **Titanio gr 5**		Vite abbinata inclusa	
Ingaggio vite	Descrizione **T-Base**	Codice **NDUNI50C**	
Materiale **CrCo**		Vite abbinata inclusa	
Ingaggio vite	Descrizione **Scan bodyper M.U.A.**	Codice **SCABOCON**	
Materiale **PEEK**		**Vite non inclusa** disponibile separatamente	
Ingaggio vite	Descrizione **Scanmarker intraorale compat. con linea Microsys**	Codice **INMUAA**	
Materiale **Alluminio**		Vite abbinata inclusa	
Ingaggio vite	Descrizione **Scanmarker intraorale compat. con linea Microsys**	Codice **INMUAMP**	
Materiale **Titanio e PEEK ceramico**		Driver da abbinare: **DRESAELOS**	
Ingaggio vite	Descrizione **Scanmarker tattile compat. con linea Microsys**	Codice **TATSCANUNI45**	
Materiale **Titanio gr 5**		Vite abbinata inclusa	
Ingaggio vite	Descrizione **Cilindri di lavoro**	Codice **CILUNI50T**	
Materiale **Titanio gr 5**		Vite abbinata inclusa	
Ingaggio vite	Descrizione **Cilindri di lavoro**	Codice **CILUNI50C**	
Materiale **CrCo**		Vite abbinata inclusa	
Ingaggio vite	Descrizione **Cilindri calcinabili**	Codice **CILUNI50PT**	
Materiale **PMMA trasparente**		Vite abbinata inclusa	
	Descrizione **Tubi di lavoro**	Codice **TUCILT**	
Materiale **Titanio gr 5**			

Note:

COMPONENTI **ABBINABILI** CON **M.U.A. ANGOLATI 22/30°**:

BIOMET 3I® EXT ESAGONO ESTERNO	BR Ø 3,4	BR Ø 4,1	BR Ø 5,0
Descrizione **Tubi di lavoro** Materiale **CrCo**		Codice **TUCILC**	
Descrizione **Tubi di lavoro** Materiale **PMMA trasparente**		Codice **TUCILPT**	

Note:

COMPATIBILI CON:

BREDENT SKY®

	Ingaggio vite	Descrizione	Codice
		Vite di serraggio Materiale **Titanio gr 5**	**VIBD** Filetto: **M1,8** Testa: **2,2** Torque: **25 N/cm²**
		Vite per fori inclinati da abbinare a DRFI Materiale **Titanio gr 5**	**VIFIBD** Filetto: **M1,8** Testa: **2,2** Torque: **15 N/cm²**
		Analogo da laboratorio Materiale **AISI 303**	**ANABD**
		T-Base Materiale **Titanio gr 5**	**NDBDT** **Non rotazionale** Altezza: **4 mm** Vite abbinata inclusa
		T-Base Materiale **Titanio gr 5**	**NDBDT-L** **Non rotazionale** Altezza: **6,5 mm** Vite abbinata inclusa
		T-Base Materiale **Titanio gr 5**	**NDBDT-R** **Rotazionale** Altezza: **4 mm** Vite abbinata inclusa
		Scan body per T-Base Materiale **PEEK Naturale**	**SCABOND** **Per tutti i Ø** Altezza: **4 mm**
		Scan body per T-Base Materiale **PEEK Ceramico**	**SCABONDL** **Per tutti i Ø** Altezza: **6,5 mm**
		Calcinabile per T-Base Materiale **PMMA Trasparente**	**CAND46** Altezza: **4 mm**
		Cilindro di lavoro Materiale **Titanio gr 5**	**CILBDT** **Non Rotazionale** Vite abbinata inclusa
		Cilindro di lavoro Materiale **CrCo**	**CILBDC** **Non Rotazionale** Vite abbinata inclusa
		Scanmarker per scansioni intraorali Materiale **Titanio gr 5 e PEEK ceramico**	**INBDMP** Driver da abbinare: **DRESAELOS**

Note:

COMPATIBILI CON:

BREDENT SKY®

	Ingaggio	Descrizione	Codice
		Premilled per CAD-ON Materiale **Titanio gr 5**	**PREBDT** Altezza: **corto** Vite abbinata inclusa Supporto: **SUPBD**
		Premilled Materiale **Titanio gr 5**	**PREBDT-L** Altezza: **lungo** Vite abbinata inclusa Supporto: **SUPPRECR**
		Premilled Materiale **CrCo**	**PREBDC** Vite abbinata inclusa Supporto: **SUPPRECR**
		Premilled Materiale **Titanio gr 5 e PEEK ceramico**	**PREBDMP** Supporto: **SUPBD**
		Descrizione **Supporto per Premilled in Titanio e in Titanio gr.5 e PEEK ceramico** Materiale **AISI 303**	Codice **SUPBD**
		Descrizione **Supporto per Premilled in Titanio e in Titanio gr.5 e PEEK ceramico** Materiale **AISI 303 (per flangia universale)**	Codice **SUPBD-8**
		Descrizione **Supporto per Premilled in cromo** Materiale **AISI 303**	Codice **SUPPRECR** Chiave per grani es. 1,5 non inclusa

COMPATIBILI CON:

CAMLOG®			Ø 3,8	Ø 4,3	Ø 5,0
	Ingaggio vite	Descrizione **Vite di serraggio** Materiale **Titanio gr 5**	Codice **VICM3343** Filetto: **M1,6** Testa: **2,1** Torque: **25 N/cm²**	Codice **VICM3343** Filetto: **M1,6** Testa: **2,1** Torque: **25 N/cm²**	Codice **VICM50** Filetto: **M2** Testa: **2,5** Torque: **25 N/cm²**
	Ingaggio vite	Descrizione **Vite per fori inclinati** da abbinare a DRFI Materiale **Titanio gr 5**	Codice **VIFICM3343** Filetto: **M1,6** Testa: **2,1** Torque: **10 N/cm²**	Codice **VIFICM3343** Filetto: **M1,6** Testa: **2,1** Torque: **10 N/cm²**	Codice **VIFICM50** Filetto: **M2** Testa: **2,5** Torque: **20 N/cm²**
		Descrizione **Analogo da laboratorio** Materiale **AISI 303**	Codice **ANACM38**	Codice **ANACM43**	Codice **ANACM50**
	Ingaggio vite	Descrizione **T-Base** Materiale **Titanio gr 5**	Codice **NDCM38T** **Non rotazionale** Altezza: **4 mm** Vite abbinata inclusa	Codice **NDCM43T** **Non rotazionale** Altezza: **4 mm** Vite abbinata inclusa	Codice **NDCM50T** **Non rotazionale** Altezza: **4 mm** Vite abbinata inclusa
	Ingaggio vite	Descrizione **T-Base** Materiale **Titanio gr 5**	Codice **NDCM38TL** **Non rotazionale** Altezza: **6,5 mm** Vite abbinata inclusa	Codice **NDCM43TL** **Non rotazionale** Altezza: **6,5 mm** Vite abbinata inclusa	Codice **NDCM50TL** **Non rotazionale** Altezza: **6,5 mm** Vite abbinata inclusa
		Descrizione **Scan body per T-Base** Materiale **PEEK naturale**	Codice **SCABOND** **Per tutti i Ø** Altezza: **4 mm**	Codice **SCABOND** **Per tutti i Ø** Altezza: **4 mm**	Codice **SCABOND** **Per tutti i Ø** Altezza: **4 mm**
		Descrizione **Scan body per T-Base** Materiale **PEEK ceramico**	Codice **SCABONDL** **Per tutti i Ø** Altezza: **6,5 mm**	Codice **SCABONDL** **Per tutti i Ø** Altezza: **6,5 mm**	Codice **SCABONDL** **Per tutti i Ø** Altezza: **6,5 mm**
		Descrizione **Calcinabile per T-Base** Materiale **PMMA trasparente**	Codice **CAND46** Altezza: **4 mm**	Codice **CAND46** Altezza: **4 mm**	Codice **CAND50** Altezza: **4 mm**
	Ingaggio vite	Descrizione **Scanmarker per scansioni intraorali** Materiale **Alluminio**	Codice **INCM38A** Vite abbinata inclusa	Codice **INCM43A** Vite abbinata inclusa	Codice **INCM50A** Vite abbinata inclusa
	Ingaggio vite	Descrizione **Scanmarker per scansioni intraorali** Materiale **Titanio gr 5 e PEEK ceramico**	Codice **INCM38MP** Driver da abbinare: **DRESAELOS**	Codice **INCM43MP** Driver da abbinare: **DRESAELOS**	Codice **INCM50MP** Driver da abbinare: **DRESAELOS**
	Ingaggio vite	Descrizione **Scanmarker per scansioni tattili** Materiale **Titanio gr 5**	Codice **TATSCANCM38** Vite abbinata inclusa	Codice **TATSCANCM43** Vite abbinata inclusa	Codice **TATSCANCM50** Vite abbinata inclusa
	Ingaggio vite	Descrizione **Premilled per CAD-ON** Materiale **Titanio gr 5**	Codice **PRECM38T** Altezza: **corto** Vite abbinata inclusa Supporto: **SUPCM38**	Codice **PRECM43T** Altezza: **corto** Vite abbinata inclusa Supporto: **SUPCM43**	Codice **PRECM50T** Altezza: **corto** Vite abbinata inclusa Supporto: **SUPCM50**

Note:

COMPATIBILI CON:

CAMLOG®			Ø 3,8	Ø 4,3	Ø 5,0
	Ingaggio vite	Descrizione **Premilled** Materiale **Titanio gr 5**	Codice **PRECM38T-L** Altezza: **lungo** Vite abbinata inclusa Supporto: **SUPPRECR**	Codice **PRECM43T-L** Altezza: **lungo** Vite abbinata inclusa Supporto: **SUPPRECR**	Codice **PRECM50T-L** Altezza: **lungo** Vite abbinata inclusa Supporto: **SUPPRECR**
	Ingaggio vite	Descrizione **Premilled** Materiale **CrCo**	Codice **PRECM38C** Vite abbinata inclusa Supporto: **SUPPRECR**	Codice **PRECM43C** Vite abbinata inclusa Supporto: **SUPPRECR**	Codice **PRECM50C** Vite abbinata inclusa Supporto: **SUPPRECR**
	Ingaggio vite	Descrizione **Premilled** Materiale **Titanio gr 5 e PEEK**	Codice **PRECM38MP** Vite abbinata inclusa Supporto: **SUPCM38**	Codice **PRECM43MP** Vite abbinata inclusa Supporto: **SUPCM43**	Codice **PRECM50MP** Vite abbinata inclusa Supporto: **SUPCM50**
		Descrizione **Supporto per Premilled in Titanio e Titanio e PEEK ceramico** Materiale **AISI 303**	Codice **SUPCM38**	Codice **SUPCM43**	Codice **SUPCM50**
		Descrizione **Supporto per Premilled in Titanio e in Titanio gr.5 e PEEK ceramico** Materiale **AISI 303 (per flangia universale)**	Codice **SUPCM38-8**	Codice **SUPCM43-8**	Codice **SUPCM50-8**
		Descrizione **Supporto per Premilled in cromo** Materiale **AISI 303**	Codice **SUPPRECR** Chiave per grani es. 1,5 non inclusa	Codice **SUPPRECR** Chiave per grani es. 1,5 non inclusa	Codice **SUPPRECR** Chiave per grani es. 1,5 non inclusa

Note:

COMPATIBILI CON:

FRIALIT® XIVE®			FR Ø 3,4	FR Ø 3,8	FR Ø 4,5
	Ingaggio vite	Descrizione **Vite di serraggio** Materiale **Titanio gr 5**	Codice **VIFR** Filetto: **M1,6** Testa: **2,1** Torque: **25 N/cm²**	Codice **VIFR** Filetto: **M1,6** Testa: **2,1** Torque: **25 N/cm²**	Codice **VIFR** Filetto: **M1,6** Testa: **2,1** Torque: **25 N/cm²**
	Ingaggio vite	Descrizione **Vite per fori inclinati** da abbinare a DRFI Materiale **Titanio gr 5**	Codice **VIFIFR** Filetto: **M1,6** Testa: **2,1** Torque: **10 N/cm²**	Codice **VIFIFR** Filetto: **M1,6** Testa: **2,1** Torque: **10 N/cm²**	Codice **VIFIFR** Filetto: **M1,6** Testa: **2,1** Torque: **10 N/cm²**
		Descrizione **Analogo da laboratorio** Materiale **AISI 303**	Codice **ANAFR34**	Codice **ANAFR38**	Codice **ANAFR45**
	Ingaggio vite	Descrizione **T-Base** Materiale **Titanio gr 5**	Codice **NDFR34T** **Non rotazionale** Altezza: **4 mm** Vite abbinata inclusa	Codice **NDFR38T** **Non rotazionale** Altezza: **4 mm** Vite abbinata inclusa	Codice **NDFR45T** **Non rotazionale** Altezza: **4 mm** Vite abbinata inclusa
	Ingaggio vite	Descrizione **T-Base** Materiale **Titanio gr 5**	Codice **NDFR34TL** **Non rotazionale** Altezza: **6,5 mm** Vite abbinata inclusa	Codice **NDFR38TL** **Non rotazionale** Altezza: **6,5 mm** Vite abbinata inclusa	Codice **NDFR45TL** **Non rotazionale** Altezza: **6,5 mm** Vite abbinata inclusa
	Ingaggio vite	Descrizione **T-Base** Materiale **Titanio gr 5**	Codice **NDFR34T-R** **Rotazionale** Altezza: **4 mm** Vite abbinata inclusa	Codice **NDFR38T-R** **Rotazionale** Altezza: **4 mm** Vite abbinata inclusa	Codice **NDFR45T-R** **Rotazionale** Altezza: **4 mm** Vite abbinata inclusa
	Ingaggio vite	Descrizione **T-Base** Materiale **CrCo**		Codice **NDFR38C** **Non rotazionale** Altezza: **4 mm** Vite abbinata inclusa	
		Descrizione **Scan body per T-Base** Materiale **PEEK naturale**	Codice **SCABOND** **Per tutti i Ø** Altezza: **4 mm**	Codice **SCABOND** **Per tutti i Ø** Altezza: **4 mm**	Codice **SCABOND** **Per tutti i Ø** Altezza: **4 mm**
		Descrizione **Scan body per T-Base** Materiale **PEEK ceramico**	Codice **SCABONDL** **Per tutti i Ø** Altezza: **6,5 mm**	Codice **SCABONDL** **Per tutti i Ø** Altezza: **6,5 mm**	Codice **SCABONDL** **Per tutti i Ø** Altezza: **6,5 mm**
		Descrizione **Calcinabile per T-Base** Materiale **PMMA trasparente**	Codice **CAND46** Altezza: **4 mm**	Codice **CAND46** Altezza: **4 mm**	Codice **CAND50** Altezza: **4 mm**
*	Ingaggio vite	Descrizione **T-Base compatibili con matematiche Sirona®** Materiale **Titanio gr 5**	Codice **SNDFR34T** **Non rotazionale** Vite abbinata inclusa	Codice **SNDFR38T** **Non rotazionale** Vite abbinata inclusa	Codice **SNDFR45T** **Non rotazionale** Vite abbinata inclusa
*	Ingaggio vite	Descrizione **T-Base compatibili con matematiche Sirona®** Materiale **Titanio gr 5**	Codice **SNDFR34T-R** **Rotazionale** Vite abbinata inclusa	Codice **SNDFR38T-R** **Rotazionale** Vite abbinata inclusa	Codice **SNDFR45T-R** **Rotazionale** Vite abbinata inclusa

Note: * disponibile cappetta in plastica cod. SCANPOST.

COMPATIBILI CON:

FRIALIT® XIVE®			FR Ø 3,4	FR Ø 3,8	FR Ø 4,5
	Ingaggio vite	Descrizione **Cilindri calcinabili** Materiale **PMMA trasparente**	Codice **CILFR34PT** **Non rotazionale** Vite abbinata inclusa	Codice **CILFR38PT** **Non rotazionale** Vite abbinata inclusa	Codice **CILFR45PT** **Non rotazionale** Vite abbinata inclusa
	Ingaggio vite	Descrizione **Scanmarker per scansioni intraorali** Materiale **Alluminio**	Codice **INFR34A** Vite abbinata inclusa	Codice **INFR38A** Vite abbinata inclusa	Codice **INFR45A** Vite abbinata inclusa
	Ingaggio vite	Descrizione **Scanmarker per scansioni intraorali** Materiale **Titanio gr 5 e PEEK ceramico**	Codice **INFR34MP** Driver da abbinare: **DRESAELOS**	Codice **INFR38MP** Driver da abbinare: **DRESAELOS**	Codice **INFR45MP** Driver da abbinare: **DRESAELOS**
	Ingaggio vite	Descrizione **Scanmarker per scansioni tattili** Materiale **Titanio gr 5**	Codice **TATSCANFR34** Vite abbinata inclusa	Codice **TATSCANFR38** Vite abbinata inclusa	Codice **TATSCANFR45** Vite abbinata inclusa
	Ingaggio vite	Descrizione **Premilled per CAD-ON** Materiale **Titanio gr 5**	Codice **PREFR34T** Altezza: **corto** Vite abbinata inclusa Supporto: **SUPFR34**	Codice **PREFR38T** Altezza: **corto** Vite abbinata inclusa Supporto: **SUPFR38**	Codice **PREFR45T** Altezza: **corto** Vite abbinata inclusa Supporto: **SUPFR45**
	Ingaggio vite	Descrizione **Premilled** Materiale **Titanio gr 5**	Codice **PREFR34T-L** Altezza: **lungo** Vite abbinata inclusa Supporto: **SUPPRECR**	Codice **PREFR38T-L** Altezza: **lungo** Vite abbinata inclusa Supporto: **SUPPRECR**	Codice **PREFR45T-L** Altezza: **lungo** Vite abbinata inclusa Supporto: **SUPPRECR**
	Ingaggio vite	Descrizione **Premilled** Materiale **CrCo**	Codice **PREFR34C** Vite abbinata inclusa Supporto: **SUPPRECR**	Codice **PREFR38C** Vite abbinata inclusa Supporto: **SUPPRECR**	Codice **PREFR45C** Vite abbinata inclusa Supporto: **SUPPRECR**
	Ingaggio vite	Descrizione **Premilled** Materiale **Titanio gr 5 e PEEK ceramico**	Codice **PREFR34MP** Vite abbinata inclusa Supporto: **SUPFR34**	Codice **PREFR38MP** Vite abbinata inclusa Supporto: **SUPFR38**	Codice **PREFR45MP** Vite abbinata inclusa Supporto: **SUPFR45**
		Descrizione **Supporto per Premilled in Titanio e in Titanio gr.5 e PEEK ceramico** Materiale **AISI 303**	Codice **SUPFR34**	Codice **SUPFR38**	Codice **SUPFR45**
		Descrizione **Supporto per Premilled in Titanio e in Titanio gr.5 e PEEK ceramico** Materiale **AISI 303 (per flangia universale)**	Codice **SUPFR34-8**	Codice **SUPFR38-8**	Codice **SUPFR45-8**
		Descrizione **Supporto per Premilled in cromo** Materiale **AISI 303**	Codice **SUPPRECR** Chiave per grani es. 1,5 non inclusa	Codice **SUPPRECR** Chiave per grani es. 1,5 non inclusa	Codice **SUPPRECR** Chiave per grani es. 1,5 non inclusa

Note: ∗ disponibile cappetta in plastica cod. SCANPOST.

COMPATIBILI CON:

LEADER® INTERNAL ESAGONO INTERNO			Ø 3,3	Ø 3,75/4,0	Ø 4,75/5,0
	Ingaggio vite	Descrizione **Vite di serraggio** Materiale **Titanio gr 5**	Codice **VILE** Filetto: **M1,8** Testa: **2,45** Torque: **25 N/cm²**	Codice **VILE** Filetto: **M1,8** Testa: **2,45** Torque: **25 N/cm²**	Codice **VILE** Filetto: **M1,8** Testa: **2,45** Torque: **25 N/cm²**
	Ingaggio vite	Descrizione **Vite per fori inclinati** da abbinare a DRFI Materiale **Titanio gr 5**	Codice **VIFILE** Filetto: **M1,8** Testa: **2,45** Torque: **15 N/cm²**	Codice **VIFILE** Filetto: **M1,8** Testa: **2,45** Torque: **15 N/cm²**	Codice **VIFILE** Filetto: **M1,8** Testa: **2,45** Torque: **15 N/cm²**
		Descrizione **Analogo da laboratorio** Materiale **AISI 303**	Codice **ANLE33**	Codice **ANLE40**	Codice **ANLE50**
	Ingaggio vite	Descrizione **T-Base** Materiale **Titanio gr 5**	Codice **NDLE33T** **Non rotazionale** Altezza: **4 mm** Vite abbinata inclusa	Codice **NDLE40T** **Non rotazionale** Altezza: **4 mm** Vite abbinata inclusa	Codice **NDLE50T** **Non rotazionale** Altezza: **4 mm** Vite abbinata inclusa
	Ingaggio vite	Descrizione **T-Base** Materiale **Titanio gr 5**	Codice **NDLE33TL** **Non rotazionale** Altezza: **6,5 mm** Vite abbinata inclusa	Codice **NDLE40TL** **Non rotazionale** Altezza: **6,5 mm** Vite abbinata inclusa	Codice **NDLE50TL** **Non rotazionale** Altezza: **6,5 mm** Vite abbinata inclusa
		Descrizione **Scan body per T-Base** Materiale **PEEK naturale**	Codice **SCABOND** **Per tutti i Ø** Altezza: **4 mm**	Codice **SCABOND** **Per tutti i Ø** Altezza: **4 mm**	Codice **SCABOND** **Per tutti i Ø** Altezza: **4 mm**
		Descrizione **Scan body per T-Base** Materiale **PEEK ceramico**	Codice **SCABONDL** **Per tutti i Ø** Altezza: **6,5 mm**	Codice **SCABONDL** **Per tutti i Ø** Altezza: **6,5 mm**	Codice **SCABONDL** **Per tutti i Ø** Altezza: **6,5 mm**
		Descrizione **Calcinabile per T-Base** Materiale **PMMA trasparente**	Codice **CAND46** Altezza: **4 mm**	Codice **CAND46** Altezza: **4 mm**	Codice **CAND50** Altezza: **4 mm**
	Ingaggio vite	Descrizione **Scanmarker per scansioni intraorali** Materiale **Alluminio**	Codice **INLE33A** Vite abbinata inclusa	Codice **INLE33A** Vite abbinata inclusa	Codice **INLE50A** Vite abbinata inclusa
	Ingaggio vite	Descrizione **Scanmarker per scansioni intraorali** Materiale **Titanio gr 5 e PEEK ceramico**	Codice **INLE33MP** Driver da abbinare: **DRESAELOS**	Codice **INLE33MP** Driver da abbinare: **DRESAELOS**	Codice **INLE50MP** Driver da abbinare: **DRESAELOS**
	Ingaggio vite	Descrizione **Scanmarker per scansioni tattili** Materiale **Titanio gr 5**	Codice **TATSCANLE33** Vite abbinata inclusa	Codice **TATSCANLE33** Vite abbinata inclusa	Codice **TATSCANLE50** Vite abbinata inclusa
	Ingaggio vite	Descrizione **Premilled per CAD-ON** Materiale **Titanio gr 5**	Codice **PRELE33T** Altezza: **corto** Vite abbinata inclusa Supporto: **SUPLE33**	Codice **PRELE40T** Altezza: **corto** Vite abbinata inclusa Supporto: **SUPLE40**	Codice **PRELE50T** Altezza: **corto** Vite abbinata inclusa Supporto: **SUPLE50**

Note:

COMPATIBILI CON:

LEADER® INTERNAL ESAGONO INTERNO			Ø 3,3	Ø 3,75/4,0	Ø 4,75/5,0
	Ingaggio vite	Descrizione **Premilled** Materiale **Titanio gr 5**	Codice **PRELE33T-L** Altezza: **lungo** Vite abbinata inclusa Supporto: **SUPPRECR**	Codice **PRELE40T-L** Altezza: **lungo** Vite abbinata inclusa Supporto: **SUPPRECR**	Codice **PRELE50T-L** Altezza: **lungo** Vite abbinata inclusa Supporto: **SUPPRECR**
	Ingaggio vite	Descrizione **Premilled** Materiale **CrCo**	Codice **PRELE33C** Vite abbinata inclusa Supporto: **SUPPRECR**	Codice **PRELE40C** Vite abbinata inclusa Supporto: **SUPPRECR**	Codice **PRELE50C** Vite abbinata inclusa Supporto: **SUPPRECR**
	Ingaggio vite	Descrizione **Premilled** Materiale **Titanio gr 5 e PEEK ceramico**	Codice **PRELE33MP** Vite abbinata inclusa Supporto: **SUPLE33**	Codice **PRELE40MP** Vite abbinata inclusa Supporto: **SUPLE40**	Codice **PRELE50MP** Vite abbinata inclusa Supporto: **SUPLE50**
		Descrizione **Supporto per Premilled in Titanio o in PEEK ceramico e Titanio** Materiale **AISI 303**	Codice **SUPLE33**	Codice **SUPLE40**	Codice **SUPLE50**
		Descrizione **Supporto per Premilled in Titanio e in Titanio gr.5 e PEEK ceramico** Materiale **AISI 303 (per flangia universale)**	Codice **SUPLE33-8**	Codice **SUPLE40-8**	Codice **SUPLE50-8**
		Descrizione **Supporto per Premilled in cromo** Materiale **AISI 303**	Codice **SUPPRECR** Chiave per grani es. 1,5 non inclusa	Codice **SUPPRECR** Chiave per grani es. 1,5 non inclusa	Codice **SUPPRECR** Chiave per grani es. 1,5 non inclusa

Note:

COMPATIBILI CON:

LEONE®			Ø 3,3	Ø 4,1	Ø 4,8
	Ingaggio vite	Descrizione **Scanmarker per scansioni intraorali** Materiale **Alluminio**	Codice **INLN33A**	Codice **INLN41A**	Codice **INLN48A**
	Ingaggio vite	Descrizione **Premilled per CAD-ON** Materiale **Titanio gr 5**	Codice **PRELN33T** Supporto: **SUPPRECR**	Codice **PRELN41T** Supporto: **SUPPRECR**	Codice **PRELN48T** Supporto: **SUPPRECR**
		Descrizione **Supporto per Premilled in Cromo** Materiale **AISI 303**	Codice **SUPPRECR** Chiave per grani es. 1,5 non inclusa	Codice **SUPPRECR** Chiave per grani es. 1,5 non inclusa	**SUPPRECR** Chiave per grani es. 1,5 non inclusa

Note:

COMPATIBILI CON:

MEGAGEN® ANYONE®			Ø 3,9	Ø 4,3
	Ingaggio vite	Descrizione **Vite di serraggio** Materiale **Titanio gr 5**	Codice **VIMG** Filetto: **M2** Testa: **2,3** Torque: **25 N/cm²**	Codice **VIMG** Filetto: **M2** Testa: **2,3** Torque: **25 N/cm²**
	Ingaggio vite	Descrizione **Vite per fori inclinati** da abbinare a DRFI Materiale **Titanio gr 5**	Codice **VIFIMG** Filetto: **M2** Testa: **2,3** Torque: **20 N/cm²**	Codice **VIFIMG** Filetto: **M2** Testa: **2,3** Torque: **20 N/cm²**
		Descrizione **Analogo da laboratorio** Materiale **AISI 303**	Codice **ANAMG39**	Codice **ANAMG43**
	Ingaggio vite	Descrizione **T-Base** Materiale **Titanio gr 5**	Codice **NDMG39T** **Non rotazionale** Altezza: **4 mm** Vite abbinata inclusa	Codice **NDMG39T** **Non rotazionale** Altezza: **4 mm** Vite abbinata inclusa
	Ingaggio vite	Descrizione **T-Base** Materiale **Titanio gr 5**	Codice **NDMG39TL** **Non rotazionale** Altezza: **6,5** Vite abbinata inclusa	Codice **NDMG39TL** **Non rotazionale** Altezza: **6,5** Vite abbinata inclusa
		Descrizione **Scan body per T-Base** Materiale **PEEK naturale**	Codice **SCABOND** **Per tutti i Ø** Altezza: **4 mm**	Codice **SCABOND** **Per tutti i Ø** Altezza: **4 mm**
		Descrizione **Scan body per T-Base** Materiale **PEEK ceramico**	Codice **SCABONDL** **Per tutti i Ø** Altezza: **6,5 mm**	Codice **SCABONDL** **Per tutti i Ø** Altezza: **6,5 mm**
		Calcinabile per T-Base Materiale **PMMA trasparente**	Codice **CAND46** Altezza: **4 mm**	Codice **CAND46** Altezza: **4 mm**
	Ingaggio vite	Descrizione **Scanmarker per scansioni intraorali** Materiale **Alluminio**	Codice **INMG39A** Vite abbinata inclusa	Codice **INMG43A** Vite abbinata inclusa
	Ingaggio vite	Descrizione **Scanmarker per scansioni intraorali** Materiale **Titanio gr 5 e PEEK ceramico**	Codice **INMG39MP** Driver da abbinare: **DRESAELOS**	Codice **INMG43MP** Driver da abbinare: **DRESAELOS**
	Ingaggio vite	Descrizione **Scanmarker per scansioni tattili** Materiale **Titanio gr 5**	Codice **TATSCANMG39** Vite abbinata inclusa	Codice **TATSCANMG43** Vite abbinata inclusa
	Ingaggio vite	Descrizione **Premilled per CAD-ON** Materiale **Titanio gr 5**	Codice **PREMGT** Altezza: **corto** Vite abbinata inclusa Supporto: **SUPMG43**	Codice **PREMGT** Altezza: **corto** Vite abbinata inclusa Supporto: **SUPMG43**

Note:

COMPATIBILI CON:

MEGAGEN® ANYONE®			Ø 3,9	Ø 4,3
	Ingaggio vite	Descrizione **Premilled** Materiale **Titanio gr 5**	Codice **PREMGT-L** Altezza: **lungo** Vite abbinata inclusa Supporto: **SUPPRECR**	Codice **PREMGT-L** Altezza: **lungo** Vite abbinata inclusa Supporto: **SUPPRECR**
	Ingaggio vite	Descrizione **Premilled** Materiale **CrCo**	Codice **PREMGC** Vite abbinata inclusa Supporto: **SUPPRECR**	Codice **PREMGC** Vite abbinata inclusa Supporto: **SUPPRECR**
	Ingaggio vite	Descrizione **Premilled** Materiale **Titanio gr 5 e PEEK ceramico**	Codice **PREMGMP** Vite abbinata inclusa Supporto: **SUPMG43**	Codice **PREMGMP** Vite abbinata inclusa Supporto: **SUPMG43**
		Descrizione **Supporto per premilled in Titanio e in Titanio e PEEK ceramico** Materiale **AISI 303**	Codice **SUPMG43**	Codice **SUPMG43**
		Descrizione **Supporto per Premilled in Titanio e in Titanio gr.5 e PEEK ceramico** Materiale **AISI 303 (per flangia universale)**	Codice **SUPMG43-8**	Codice **SUPMG43-8**
		Descrizione **Supporto per Premilled in cromo** Materiale **AISI 303**	Codice **SUPPRECR** Chiave per grani es. 1,5 non inclusa	Codice **SUPPRECR** Chiave per grani es. 1,5 non inclusa

Note:

COMPATIBILI CON:

MEGAGEN ANY RIDGE®

	Ingaggio vite	Descrizione	Codice
		Vite di serraggio Materiale **Titanio gr 5**	**VIMA** Filetto: **M1,8** Testa: **2,1** Torque: **25 N/cm²**
		Vite per fori inclinati da abbinare a DRFI Materiale **Titanio gr 5**	**VIFIMA** Filetto: **M1,8** Testa: **2,1** Torque: **15 N/cm²**
		Analogo da laboratorio Materiale **AISI 303**	**ANAMA**
		T-Base Materiale **Titanio gr 5**	**NDMAT** **Non rotazionale** Altezza: **4 mm** Vite abbinata inclusa
		T-Base Materiale **Titanio gr 5**	**NDMAT-L** **Non rotazionale** Altezza: **6,5 mm** Vite abbinata inclusa
		Scan body per T-Base Materiale **PEEK Naturale**	**SCABOND** **Per tutti i Ø** Altezza: **4 mm**
		Scan body per T-Base Materiale **PEEK Ceramico**	**SCABONDL** **Per tutti i Ø** Altezza: **6,5 mm**
		Calcinabile per T-Base Materiale **PMMA Trasparente**	**CAND46** Altezza: **4 mm**
		Cilindro di lavoro Materiale **Titanio gr 5**	**CILMAT** **Non Rotazionale** Vite abbinata inclusa
		Cilindro di lavoro Materiale **CrCo**	**CILMAC** **Non Rotazionale** Vite abbinata inclusa
		Scanmarker per scansioni intraorali Materiale **Alluminio**	**INMAA** Vite abbinata inclusa
		Scanmarker per scansioni intraorali Materiale **Titanio gr 5 e PEEK ceramico**	**INMAMP** Driver da abbinare: **DRESAELOS**

Note:

COMPATIBILI CON:

MEGAGEN ANY RIDGE®

	Ingaggio	Descrizione	Codice
		Premilled Materiale **Titanio gr 5**	**PREMAT-L** Altezza: **lungo** Vite abbinata inclusa Supporto: **SUPPRECR**
		Premilled Materiale **CrCo**	**PREMAC** Vite abbinata inclusa Supporto: **SUPPRECR**
		Supporto per Premilled in cromo Materiale **AISI 303**	**SUPPRECR** Chiave per grani es. 1,5 non inclusa

COMPATIBILI CON:

MIS SEVEN®			STANDARD Ø 3,75/4,2	WIDE Ø 5/6
	Ingaggio vite	Descrizione **Vite di serraggio** (per dispositivi in Titanio) Materiale **Titanio gr 5**	Codice **VICS-T** Filetto: **M1,8** Testa: **2,2** Torque: **25 N/cm²**	Codice **VICS-T** Filetto: **M1,8** Testa: **2,2** Torque: **25 N/cm²**
	Ingaggio vite	Descrizione **Vite per fori inclinati** da abbinare a DRFI Materiale **Titanio gr 5**	Codice **VIFICS** Filetto: **M1,8** Testa: **2,2** Torque: **15 N/cm²**	Codice **VIFICS** Filetto: **M1,8** Testa: **2,2** Torque: **15 N/cm²**
	Ingaggio vite	Descrizione **Vite di serraggio** (per dispositivi in Cromo) Materiale **Titanio gr 5**	Codice **VICS-C** Filetto: **M1,8** Testa: **2,4** Torque: **25 N/cm²**	Codice **VICS-C** Filetto: **M1,8** Testa: **2,4** Torque: **25 N/cm²**
	Ingaggio vite	Descrizione **Vite per fori inclinati** da abbinare a DRFI Materiale **Titanio gr 5**	Codice **VIFICS-C** Filetto: **M1,8** Testa: **2,2** Torque: **15 N/cm²**	Codice **VIFICS-C** Filetto: **M1,8** Testa: **2,2** Torque: **15 N/cm²**
	Ingaggio vite	Descrizione **Vite di ceratura** Materiale **Titanio gr 5**	Codice **VICEZI** Filetto: **M1,8** Testa: **1,95** Torque: **15 N/cm²**	Codice **VICEZI** Filetto: **M1,8** Testa: **1,95** Torque: **15 N/cm²**
		Descrizione **Analogo da laboratorio** Materiale **AISI 303**	Codice **ANACS35**	Codice **ANACS45**
	Ingaggio vite	Descrizione **T-Base** Materiale **Titanio gr 5**	Codice **NDCS35T** **Non rotazionale** Altezza: **4 mm** Vite abbinata inclusa	Codice **NDCS45T** **Non rotazionale** Altezza: **4 mm** Vite abbinata inclusa
	Ingaggio vite	Descrizione **T-Base** Materiale **Titanio gr 5**	Codice **NDCS35TL** **Non rotazionale** Altezza: **6,5 mm** Vite abbinata inclusa	Codice **NDCS45TL** **Non rotazionale** Altezza: **6,5 mm** Vite abbinata inclusa
	Ingaggio vite	Descrizione **T-Base** Materiale **Titanio gr 5**	Codice **NDCS35T-R** **Rotazionale** Altezza: **4 mm** Vite abbinata inclusa	Codice **NDCS45T-R** **Rotazionale** Altezza: **4 mm** Vite abbinata inclusa
	Ingaggio vite	Descrizione **T-Base** Materiale **CrCo**	Codice **NDCS35C** **Non rotazionale** Altezza: **4 mm** Vite abbinata inclusa	Codice **NDCS45C** **Non rotazionale** Altezza: **4 mm** Vite abbinata inclusa
	Ingaggio vite	Descrizione **T-Base** Materiale **CrCo**	Codice **NDCS35C-R** **Rotazionale** Altezza: **4 mm** Vite abbinata inclusa	Codice **NDCS45C-R** **Rotazionale** Altezza: **4 mm** Vite abbinata inclusa
		Descrizione **Scan body per T-Base** Materiale **PEEK naturale**	Codice **SCABOND** **Per tutti i Ø** Altezza: **4 mm**	Codice **SCABOND** **Per tutti i Ø** Altezza: **4 mm**

Note:

COMPATIBILI CON:

MIS SEVEN®			STANDARD Ø 3,75/4,2	WIDE Ø 5/6
		Descrizione **Scan body per T-Base** Materiale **PEEK ceramico**	Codice **SCABONDL** **Per tutti i Ø** Altezza: **6,5 mm**	Codice **SCABONDL** **Per tutti i Ø** Altezza: **6,5 mm**
		Descrizione **Calcinabile per T-Base** Materiale **PMMA trasparente**	Codice **CAND46** Altezza: **4 mm**	Codice **CAND50** Altezza: **4 mm**
*	Ingaggio vite	Descrizione **T-Base compatibili con matematiche Sirona®** Materiale **Titanio gr 5**	Codice **SNDCS35T** **Non rotazionale** Vite abbinata inclusa	Codice **SNDCS45T** **Non rotazionale** Vite abbinata inclusa
*	Ingaggio vite	Descrizione **T-Base compatibili con matematiche Sirona®** Materiale **Titanio gr 5**	Codice **SNDCS35T-R** **Rotazionale** Vite abbinata inclusa	Codice **SNDCS45T-R** **Rotazionale** Vite abbinata inclusa
	Ingaggio vite	Descrizione **Cilindro di lavoro** Materiale **Titanio gr 5**	Codice **CILCS35T** **Non rotazionale** Vite abbinata inclusa	Codice **CILCS45T** **Non rotazionale** Vite abbinata inclusa
	Ingaggio vite	Descrizione **Cilindro di lavoro** Materiale **CrCo**	Codice **CILCS35C** **Non rotazionale** Vite abbinata inclusa	Codice **CILCS45C** **Non rotazionale** Vite abbinata inclusa
	Ingaggio vite	Descrizione **Cilindri calcinabili** Materiale **PMMA trasparente**	Codice **CILCS35PT** **Non rotazionale** Vite abbinata inclusa	Codice **CILCS45PT** **Non rotazionale** Vite abbinata inclusa
	Ingaggio vite	Descrizione **Transfert** Materiale **Titanio gr 5**	Codice **TRZI35** **Non rotazionale** Vite abbinata inclusa	Codice **TRZI45** **Non rotazionale** Vite abbinata inclusa
	Ingaggio vite	Descrizione **Scanmarker per scansioni intraorali** Materiale **Alluminio**	Codice **INCS35A** Vite abbinata inclusa	Codice **INCS45A** Vite abbinata inclusa
	Ingaggio vite	Descrizione **Scanmarker per scansioni intraorali** Materiale **Titanio gr 5 e PEEK ceramico**	Codice **INCS35MP** Driver da abbinare: **DRESAELOS**	Codice **INCS45MP** Driver da abbinare: **DRESAELOS**
	Ingaggio vite	Descrizione **Scanmarker per scansioni tattili** Materiale **Titanio gr 5**	Codice **TATSCANCS35** Vite abbinata inclusa	Codice **TATSCANCS45** Vite abbinata inclusa
	Ingaggio vite	Descrizione **Premilled per CAD-ON** Materiale **Titanio gr 5**	Codice **PRECS35T** Altezza: **corto** Vite abbinata inclusa Supporto: **SUPZI35**	Codice **PRECS45T** Altezza: **corto** Vite abbinata inclusa Supporto: **SUPZI45**

Note: * disponibile cappetta in plastica cod. SCANPOST.

COMPATIBILI CON:

MIS SEVEN®			STANDARD Ø 3,75/4,2	WIDE Ø 5/6
	Ingaggio vite	Descrizione **Premilled** Materiale **Titanio gr 5**	Codice **PRECS35T-L** Altezza: **lungo** Vite abbinata inclusa Supporto: **SUPPRECR**	Codice **PRECS45T-L** Altezza: **lungo** Vite abbinata inclusa Supporto: **SUPPRECR**
	Ingaggio vite	Descrizione **Premilled** Materiale **CrCo**	Codice **PRECS35C** Vite abbinata inclusa Supporto: **SUPPRECR**	Codice **PRECS45C** Vite abbinata inclusa Supporto: **SUPPRECR**
	Ingaggio vite	Descrizione **Premilled** Materiale **Titanio gr 5 e PEEK ceramico**	Codice **PRECS35MP** Vite abbinata inclusa Supporto: **SUPZI35**	Codice **PRECS45MP** Vite abbinata inclusa Supporto: **SUPZI45**
		Descrizione **Supporto per Premilled in Titanio e in Titanio gr.5 e PEEK ceramico** Materiale **AISI 303**	Codice **SUPZI35**	Codice **SUPZI45**
		Descrizione **Supporto per Premilled in Titanio e in Titanio gr.5 e PEEK ceramico** Materiale **AISI 303 (per flangia universale)**	Codice **SUPZI35-8**	Codice **SUPZI45-8**
		Descrizione **Supporto per Premilled in cromo** Materiale **AISI 303**	Codice **SUPPRECR** Chiave per grani es. 1,5 non inclusa	Codice **SUPPRECR** Chiave per grani es. 1,5 non inclusa

Note:

M.U.A. DRITTI 0° COMPATIBILI CON:

MIS SEVEN®			STANDARD Ø 3,75/4,2	WIDE Ø 5/6
	Ingaggio	Descrizione **M.U.A. dritto 0°** Materiale **Titanio gr 5**	Codice **UNI2005ZI35** Altezza: **0,5 mm** Per componenti abbinabili vedi tabella sottostante	Codice **UNI2005ZI45** Altezza: **0,5 mm** Per componenti abbinabili vedi tabella sottostante
	Ingaggio	Descrizione **M.U.A. dritto 0°** Materiale **Titanio gr 5**	Codice **UNI2015ZI35** Altezza: **1,5 mm** Per componenti abbinabili vedi tabella sottostante	Codice **UNI2015ZI45** Altezza: **1,5 mm** Per componenti abbinabili vedi tabella sottostante
	Ingaggio	Descrizione **M.U.A. dritto 0°** Materiale **Titanio gr 5**	Codice **UNI2025ZI35** Altezza: **2,5 mm** Per componenti abbinabili vedi tabella sottostante	Codice **UNI2025ZI45** Altezza: **2,5 mm** Per componenti abbinabili vedi tabella sottostante

COMPONENTI ABBINABILI AI M.U.A. DRITTI 0°

	Ingaggio vite	Descrizione **Vite di serraggio** Materiale **Titanio gr 5**	Codice **VIUNIE** Filetto: **M1,4** Testa: **2,45** Torque: **12 N/cm²**	Codice **VIUNIE** Filetto: **M1,4** Testa: **2,45** Torque: **12 N/cm²**
	Ingaggio vite	Descrizione **Vite di ceratura** Materiale **Titanio gr 5**	Codice **VICEUNI** Filetto: **M1,4** Testa: **2,45** Torque: **12 N/cm²**	Codice **VICEUNI** Filetto: **M1,4** Testa: **2,45** Torque: **12 N/cm²**
	Ingaggio vite	Descrizione **Vite di protezione** Materiale **Titanio gr 5**	Codice **VIPRUNI4545** Altezza: **4,5 mm**	Codice **VIPRUNI5045** Altezza: **4,5 mm**
	Ingaggio vite	Descrizione **Vite di protezione** Materiale **Titanio gr 5**	Codice **VIPRUNI4560** Altezza: **6,0 mm**	Codice **VIPRUNI5060** Altezza: **6,0 mm**
	Ingaggio vite	Descrizione **Transfert** Materiale **Titanio gr 5**	Codice **TRUNI45** Vite abbinata inclusa	Codice **TRUNI50** Vite abbinata inclusa
		Descrizione **Analogo** Materiale **AISI 303**	Codice **ANAUNI45**	Codice **ANAUNI50**
	Ingaggio vite	Descrizione **T-Base** Materiale **Titanio gr 5**	Codice **NDUNI45T** Vite abbinata inclusa	Codice **NDUNI50T** Vite abbinata inclusa
	Ingaggio vite	Descrizione **T-Base** Materiale **CrCo**	Codice **NDUNI45C** Vite abbinata inclusa	Codice **NDUNI50C** Vite abbinata inclusa

Note:

COMPONENTI **ABBINABILI** CON **M.U.A. DRITTI 0°**:

MIS SEVEN®			STANDARD Ø 3,75/4,2	WIDE Ø 5/6
	Ingaggio vite	Descrizione **Scan body per M.U.A.** Materiale **PEEK naturale**	Codice **SCABOCON** **Vite non inclusa** disponibile separatamente	Codice **SCABOCON** **Vite non inclusa** disponibile separatamente
	Ingaggio vite	Descrizione **Scanmarker intraorale compat. con linea Microsys** Materiale **Alluminio**	Codice **INMUAA** Vite abbinata inclusa	Codice **INMUAA** Vite abbinata inclusa
	Ingaggio vite	Descrizione **Scanmarker intraorale compat. con linea Microsys** Materiale **Titanio e PEEK ceramico**	Codice **INMUAMP** Driver da abbinare: **DRESAELOS**	Codice **INMUAMP** Driver da abbinare: **DRESAELOS**
	Ingaggio vite	Descrizione **Scanmarker tattile compat. con linea Microsys** Materiale **Titanio gr 5**	Codice **TATSCANUNI45** Vite abbinata inclusa	Codice **TATSCANUNI45** Vite abbinata inclusa
	Ingaggio vite	Descrizione **Cilindri di lavoro** Materiale **Titanio gr 5**	Codice **CILUNI45T** Vite abbinata inclusa	Codice **CILUNI50T** Vite abbinata inclusa
	Ingaggio vite	Descrizione **Cilindri di lavoro** Materiale **CrCo**	Codice **CILUNI45C** Vite abbinata inclusa	Codice **CILUNI50C** Vite abbinata inclusa
	Ingaggio vite	Descrizione **Cilindri calcinabili** Materiale **PMMA trasparente**	Codice **CILUNI45PT** Vite abbinata inclusa	Codice **CILUNI50PT** Vite abbinata inclusa
		Descrizione **Tubi di lavoro** Materiale **Titanio gr 5**	Codice **TUCILT**	Codice **TUCILT**
		Descrizione **Tubi di lavoro** Materiale **CrCo**	Codice **TUCILC**	Codice **TUCILC**
		Descrizione **Tubi di lavoro** Materiale **PMMA trasparente**	Codice **TUCILPT**	Codice **TUCILPT**

Note:

M.U.A. ANGOLATI COMPATIBILI CON:

MIS SEVEN®			STANDARD Ø 3,75/4,2	WIDE Ø 5/6
*		Descrizione **Gonimetro universale** Materiale **AISI 303**	Codice **GONIO** Vite abbinata inclusa	Codice **GONIO** Vite abbinata inclusa
*		Descrizione **Posizionatore per angolati linea Microsys** Materiale **AISI 303**	Codice **POSANG**	Codice **POSANG**
	Ingaggio vite	Descrizione **Vite di serraggio** Materiale **Titanio gr 5**	Codice **VIACS** Filetto: **M1,8** Testa: **2,2** Torque: **25 N/cm²**	Codice **VIACS** Filetto: **M1,8** Testa: **2,2** Torque: **25 N/cm²**
	Ingaggio vite	Descrizione **M.U.A. angolato 22°** Materiale **Titanio gr 5**	Codice **AUNI20222CS35** Altezza: **2 mm** Vite abbinata inclusa	Codice **AUNI20222CS45** Altezza: **2 mm** Vite abbinata inclusa
	Ingaggio vite	Descrizione **M.U.A. angolato 30°** Materiale **Titanio gr 5**	Codice **AUNI20302CS35** Altezza: **2 mm** Vite abbinata inclusa	Codice **AUNI20302CS45** Altezza: **2 mm** Vite abbinata inclusa

COMPONENTI ABBINABILI AI M.U.A. ANGOLATI 22/30°

	Ingaggio vite	Descrizione **Vite di serraggio** Materiale **Titanio gr 5**	Codice **VIUNIE** Filetto: **M1,4** Testa: **2,45** Torque: **12 N/cm²**	Codice **VIUNIE** Filetto: **M1,4** Testa: **2,45** Torque: **12 N/cm²**
	Ingaggio vite	Descrizione **Vite di ceratura** Materiale **Titanio gr 5**	Codice **VICEUNI** Filetto: **M1,4** Testa: **2,45** Torque: **12 N/cm²**	Codice **VICEUNI** Filetto: **M1,4** Testa: **2,45** Torque: **12 N/cm²**
	Ingaggio vite	Descrizione **Vite di protezione** Materiale **Titanio gr 5**	Codice **VIPRUNI5045** Altezza: **4,5 mm**	Codice **VIPRUNI5045** Altezza: **4,5 mm**
	Ingaggio vite	Descrizione **Vite di protezione** Materiale **Titanio gr 5**	Codice **VIPRUNI5060** Altezza: **6,0 mm**	Codice **VIPRUNI5060** Altezza: **6,0 mm**
	Ingaggio vite	Descrizione **Transfert** Materiale **Titanio gr 5**	Codice **TRUNI50** Vite abbinata inclusa	Codice **TRUNI50** Vite abbinata inclusa
		Descrizione **Analogo** Materiale **AISI 303**	Codice **ANAUNI50**	Codice **ANAUNI50**

Note: * istruzioni per l'uso sul sito **www.microimp.it**

COMPONENTI **ABBINABILI** CON **M.U.A. ANGOLATI 22/30°**:

MIS SEVEN®			STANDARD Ø 3,75/4,2	WIDE Ø 5/6
	Ingaggio vite	Descrizione **T-Base** Materiale **Titanio gr 5**	Codice **NDUNI50T** Vite abbinata inclusa	Codice **NDUNI50T** Vite abbinata inclusa
	Ingaggio vite	Descrizione **T-Base** Materiale **CrCo**	Codice **NDUNI50C** Vite abbinata inclusa	Codice **NDUNI50C** Vite abbinata inclusa
	Ingaggio vite	Descrizione **Scan body per M.U.A.** Materiale **PEEK naturale**	Codice **SCABOCON** **Vite non inclusa** disponibile separatamente	Codice **SCABOCON** **Vite non inclusa** disponibile separatamente
	Ingaggio vite	Descrizione **Scanmarker intraorale compat. con linea Microsys** Materiale **Alluminio**	Codice **INMUAA** Vite abbinata inclusa	Codice **INMUAA** Vite abbinata inclusa
	Ingaggio vite	Descrizione **Scanmarker intraorale compat. con linea Microsys** Materiale **Titanio e PEEK ceramico**	Codice **INMUAMP** Driver da abbinare: **DRESAELOS**	Codice **INMUAMP** Driver da abbinare: **DRESAELOS**
	Ingaggio vite	Descrizione **Scanmarker tattile compat. con linea Microsys** Materiale **Titanio gr 5**	Codice **TATSCANUNI45** Vite abbinata inclusa	Codice **TATSCANUNI45** Vite abbinata inclusa
	Ingaggio vite	Descrizione **Cilindri di lavoro** Materiale **Titanio gr 5**	Codice **CILUNI50T** Vite abbinata inclusa	Codice **CILUNI50T** Vite abbinata inclusa
	Ingaggio vite	Descrizione **Cilindri di lavoro** Materiale **CrCo**	Codice **CILUNI50C** Vite abbinata inclusa	Codice **CILUNI50C** Vite abbinata inclusa
	Ingaggio vite	Descrizione **Cilindri calcinabili** Materiale **PMMA trasparente**	Codice **CILUNI50PT** Vite abbinata inclusa	Codice **CILUNI50PT** Vite abbinata inclusa
		Descrizione **Tubi di lavoro** Materiale **Titanio gr 5**	Codice **TUCILT**	Codice **TUCILT**
		Descrizione **Tubi di lavoro** Materiale **CrCo**	Codice **TUCILC**	Codice **TUCILC**
		Descrizione **Tubi di lavoro** Materiale **PMMA trasparente**	Codice **TUCILPT**	Codice **TUCILPT**

Note:

COMPATIBILI CON:

INSTRADENT GM®
STRAUMANN®

GM

	Ingaggio vite	Descrizione	Codice
		Vite di serraggio Materiale **Titanio gr 5**	**VIINGM** Filetto: **M1,6** Testa: **2,2** Torque: **25 N/cm²**
		Vite per fori inclinati da abbinare a DRFI Materiale **Titanio gr 5**	**VIFIINGM** Filetto: **M1,6** Testa: **2,2** Torque: **10 N/cm²**
		Vite di lavoro per Premilled Materiale **Titanio gr 5**	**VIINGM-F** Filetto: **M1,6** Testa: **2,2** Torque: **25 N/cm²**
		Analogo da laboratorio Materiale **AISI 303**	**ANAINGM**
		T-Base Materiale **Titanio gr 5**	**NDINGMT** **Non rotazionale** Altezza: **4 mm** Vite abbinata inclusa
		T-Base Materiale **Titanio gr 5**	**NDINGMTL** **Non rotazionale** Altezza: **6,5 mm** Vite abbinata inclusa
		T-Base Materiale **Titanio gr 5**	**NDINGMT-R** **Rotazionale** Altezza: **4 mm** Vite abbinata inclusa
		T-Base Materiale **CrCo**	**NDINGMC** **Non rotazionale** Altezza: **4 mm** Vite abbinata inclusa
		T-Base Materiale **CrCo**	**NDINGMC-R** **Rotazionale** Altezza: **4 mm** Vite abbinata inclusa
		Scan body per T-Base Materiale **PEEK naturale**	**SCABOND** **Per tutti i Ø** Altezza: **4 mm**
		Scan body per T-Base Materiale **PEEK ceramico**	**SCABONDL** **Per tutti i Ø** Altezza: **6,5 mm**
		Calcinabile per T-Base Materiale **PMMA trasparente**	**CAND46** Altezza: **4 mm**

Note:

COMPATIBILI CON:

INSTRADENT GM®
STRAUMANN®

			GM		
	Ingaggio vite	Descrizione **Scanmarker per scansioni intraorali** Materiale **Titanio gr 5 e PEEK ceramico**	Codice **ININGMMP** Driver da abbinare: **DRESAELOS**		
	Ingaggio vite	Descrizione **Premilled per CAD-ON** Materiale **Titanio gr 5**	Codice **PREINGMT** Altezza: **corto** Vite abbinata inclusa Supporto: **SUPINGM**		
	Ingaggio vite	Descrizione **Premilled** Materiale **Titanio gr 5**	Codice **PREINGMT-L** Altezza: **lungo** Vite abbinata inclusa Supporto: **SUPPRECR**		
	Ingaggio vite	Descrizione **Premilled** Materiale **CrCo**	Codice **PREINGMC** Vite abbinata inclusa Supporto: **SUPPRECR**		
	Ingaggio vite	Descrizione **Premilled** Materiale **Titanio gr 5 e PEEK ceramico**	Codice **PREINGMMP** Vite abbinata inclusa Supporto: **SUPINGM**		
		Descrizione **Supporto per Premilled in Titanio e in Titanio gr.5 e PEEK ceramico** Materiale **AISI 303**	Codice **SUPINGM**		
		Descrizione **Supporto per Premilled in Titanio e in Titanio gr.5 e PEEK ceramico** Materiale **AISI 303 (per flangia universale)**	Codice **SUPINGM-8**		
		Descrizione **Supporto per Premilled in cromo** Materiale **AISI 303**	Codice **SUPPRECR** Chiave per grani es. 1,5 non inclusa		

COMPATIBILI CON:

NEOSS®

			Ø 3,5/4/4,5/5		
	Ingaggio vite	Descrizione **Vite di serraggio** Materiale **Titanio gr 5**	Codice **VINE** Filetto: **M2** Testa: **2,5** Torque: **25 N/cm²**		
	Ingaggio vite	Descrizione **Vite per fori inclinati** da abbinare a DRFI Materiale **Titanio gr 5**	Codice **VIFINE** Filetto: **M2** Testa: **2,5** Torque: **20 N/cm²**		
		Descrizione **Analogo da laboratorio** Materiale **AISI 303**	Codice **ANANE40**		
	Ingaggio vite	Descrizione **T-Base** Ingaggio vite Unigrip Materiale **Titanio gr 5**	Codice **NDNE40T** **Non rotazionale** Altezza: **4 mm** Vite abbinata inclusa		
	Ingaggio vite	Descrizione **T-Base** Ingaggio vite Unigrip Materiale **Titanio gr 5**	Codice **NDNE40TL** **Non rotazionale** Altezza: **6,5** Vite abbinata inclusa		
	Ingaggio vite	Descrizione **T-Base** Ingaggio vite Unigrip Materiale **Titanio gr 5**	Codice **NDNE40T-R** **Rotazionale** Altezza: **4 mm** Vite abbinata inclusa		
		Descrizione **Scan body per T-Base** Materiale **PEEK naturale**	Codice **SCABOND** **Per tutti i Ø** Altezza: **4 mm**		
		Descrizione **Scan body per T-Base** Materiale **PEEK ceramico**	Codice **SCABONDL** **Per tutti i Ø** Altezza: **6,5 mm**		
		Descrizione **Calcinabile per T-Base** Materiale **PMMA trasparente**	Codice **CAND46** Altezza: **4 mm**		
	Ingaggio vite	Descrizione **Scanmarker per scansioni intraorali** Materiale **Alluminio**	Codice **INNE40A** Vite abbinata inclusa		
	Ingaggio vite	Descrizione **Scanmarker per scansioni intraorali** Materiale **Titanio gr 5 e PEEK ceramico**	Codice **INNE40MP** Driver da abbinare: **DRESAELOS**		
	Ingaggio vite	Descrizione **Scanmarker per scansioni tattili** Materiale **Titanio gr 5**	Codice **TATSCANNE40** Vite abbinata inclusa		

Note:

COMPATIBILI CON:

NEOSS®			Ø 3,5/4/4,5/5		
	Ingaggio vite	Descrizione **Premilled per CAD-ON** Materiale **Titanio gr 5**	Codice **PRENE40T** Altezza: **corto** Vite abbinata inclusa Supporto: **SUPNE40**		
	Ingaggio vite	Descrizione **Premilled** Materiale **Titanio gr 5**	Codice **PRENE40T-L** Altezza: **lungo** Vite abbinata inclusa Supporto: **SUPPRECR**		
	Ingaggio vite	Descrizione **Premilled** Materiale **CrCo**	Codice **PRENE40C** Vite abbinata inclusa Supporto: **SUPPRECR**		
	Ingaggio vite	Descrizione **Premilled** Materiale **Titanio gr 5 e PEEK**	Codice **PRENE40MP** Vite abbinata inclusa Supporto: **SUPNE40**		
		Descrizione **Supporto per premilled in Titanio e in Titanio e PEEK ceramico** Materiale **AISI 303**	Codice **SUPNE40**		
		Descrizione **Supporto per Premilled in Titanio e in Titanio gr.5 e PEEK ceramico** Materiale **AISI 303 (per flangia universale)**	Codice **SUPNE40-8**		
		Descrizione **Supporto per Premilled in cromo** Materiale **AISI 303**	Codice **SUPPRECR** Chiave per grani es. 1,5 non inclusa		

Note:

COMPATIBILI CON:

NOBEL BIOCARE® REPLACE (TRILOBATO)			Ø NR35	Ø NR43	Ø NR50
	Ingaggio vite	Descrizione **Vite di serraggio** Materiale **Titanio gr 5**	Codice **VINR35** Filetto: **M1,8** Testa: **2,45** Torque: **25 N/cm²**	Codice **VINR4350** Filetto: **M2** Testa: **2,45** Torque: **25 N/cm²**	Codice **VIAC4350** Filetto: **M2** Testa: **2,45** Torque: **25 N/cm²**
	Ingaggio vite	Descrizione **Vite per fori inclinati** da abbinare a DRFI Materiale **Titanio gr 5**	Codice **VIFINR35** Filetto: **M1,8** Testa: **2,45** Torque: **15 N/cm²**	Codice **VIFINR4350** Filetto: **M2** Testa: **2,45** Torque: **20 N/cm²**	Codice **VIFINR4350** Filetto: **M2** Testa: **2,45** Torque: **20 N/cm²**
		Descrizione **Analogo da laboratorio** Materiale **AISI 303**	Codice **ANANR35**	Codice **ANANR43**	Codice **ANANR50**
	Ingaggio vite	Descrizione **T-Base** Materiale **Titanio gr 5**	Codice **NDNR35T** **Non rotazionale** Altezza: **4 mm** Vite abbinata inclusa	Codice **NDNR43T** **Non rotazionale** Altezza: **4 mm** Vite abbinata inclusa	Codice **NDNR50T** **Non rotazionale** Altezza: **4 mm** Vite abbinata inclusa
	Ingaggio vite	Descrizione **T-Base** Materiale **Titanio gr 5**	Codice **NDNR35TL** **Non rotazionale** Altezza: **6,5 mm** Vite abbinata inclusa	Codice **NDNR43TL** **Non rotazionale** Altezza: **6,5 mm** Vite abbinata inclusa	Codice **NDNR50TL** **Non rotazionale** Altezza: **6,5 mm** Vite abbinata inclusa
	Ingaggio vite	Descrizione **T-Base** Materiale **Titanio gr 5**	Codice **NDNR35T-R** **Rotazionale** Altezza: **4 mm** Vite abbinata inclusa	Codice **NDNR43T-R** **Rotazionale** Altezza: **4 mm** Vite abbinata inclusa	Codice **NDNR50T-R** **Rotazionale** Altezza: **4 mm** Vite abbinata inclusa
	Ingaggio vite	Descrizione **T-Base** Materiale **CrCo**	Codice **NDNR35C** **Non rotazionale** Altezza: **4 mm** Vite abbinata inclusa	Codice **NDNR43C** **Non rotazionale** Altezza: **4 mm** Vite abbinata inclusa	Codice **NDNR50C** **Non rotazionale** Altezza: **4 mm** Vite abbinata inclusa
	Ingaggio vite	Descrizione **T-Base** Materiale **CrCo**	Codice **NDNR35C-R** **Rotazionale** Altezza: **4 mm** Vite abbinata inclusa	Codice **NDNR43C-R** **Rotazionale** Altezza: **4 mm** Vite abbinata inclusa	Codice **NDNR50C-R** **Rotazionale** Altezza: **4 mm** Vite abbinata inclusa
		Descrizione **Scan body per T-Base** Materiale **PEEK naturale**	Codice **SCABOND** **Per tutti i Ø** Altezza: **4 mm**	Codice **SCABOND** **Per tutti i Ø** Altezza: **4 mm**	Codice **SCABOND** **Per tutti i Ø** Altezza: **4 mm**
		Descrizione **Scan body per T-Base** Materiale **PEEK ceramico**	Codice **SCABONDL** **Per tutti i Ø** Altezza: **6,5 mm**	Codice **SCABONDL** **Per tutti i Ø** Altezza: **6,5 mm**	Codice **SCABONDL** **Per tutti i Ø** Altezza: **6,5 mm**
		Calcinabile per T-Base Materiale **PMMA trasparente**	Codice **CAND46** Altezza: **4 mm**	Codice **CAND46** Altezza: **4 mm**	Codice **CAND50** Altezza: **4 mm**
*	Ingaggio vite	Descrizione **T-Base compatibili con matematiche Sirona®** Materiale **Titanio gr 5**	Codice **SNDNR35T** **Non rotazionale** Vite abbinata inclusa	Codice **SNDNR43T** **Non rotazionale** Vite abbinata inclusa	Codice **SNDNR50T** **Non rotazionale** Vite abbinata inclusa

Note: * disponibile cappetta in plastica cod. SCANPOST.

COMPATIBILI CON:

NOBEL BIOCARE® REPLACE (TRILOBATO)			Ø NR35	Ø NR43	Ø NR50
*	Ingaggio vite	Descrizione **T-Base compatibili con matematiche Sirona®** Materiale **Titanio gr 5**	Codice **SNDNR35T-R** **Rotazionale** Vite abbinata inclusa	Codice **SNDNR43T-R** **Rotazionale** Vite abbinata inclusa	Codice **SNDNR50T-R** **Rotazionale** Vite abbinata inclusa
	Ingaggio vite	Descrizione **Cilindro di lavoro** Materiale **Titanio gr 5**	Codice **CILNR35T** **Non rotazionale** Vite abbinata inclusa	Codice **CILNR43T** **Non rotazionale** Vite abbinata inclusa	Codice **CILNR50T** **Non rotazionale** Vite abbinata inclusa
	Ingaggio vite	Descrizione **Cilindro di lavoro** Materiale **CrCo**	Codice **CILNR35C** **Non rotazionale** Vite abbinata inclusa	Codice **CILNR43C** **Non rotazionale** Vite abbinata inclusa	Codice **CILNR50C** **Non rotazionale** Vite abbinata inclusa
	Ingaggio vite	Descrizione **Cilindri calcinabili** Materiale **PMMA trasparente**	Codice **CILNR35PT** **Rotazionale** Vite abbinata inclusa	Codice **CILNR43PT** **Rotazionale** Vite abbinata inclusa	Codice **CILNR50PT** **Rotazionale** Vite abbinata inclusa
	Ingaggio vite	Descrizione **Scanmarker per scansioni intraorali** Materiale **Alluminio**	Codice **INNR35A** Vite abbinata inclusa	Codice **INNR43A** Vite abbinata inclusa	Codice **INNR50A** Vite abbinata inclusa
	Ingaggio vite	Descrizione **Scanmarker per scansioni intraorali** Materiale **Titanio gr 5 e PEEK ceramico**	Codice **INNR35MP** Driver da abbinare: **DRESAELOS**	Codice **INNR43MP** Driver da abbinare: **DRESAELOS**	Codice **INNR50MP** Driver da abbinare: **DRESAELOS**
	Ingaggio vite	Descrizione **Scanmarker per scansioni tattili** Materiale **Titanio gr**	Codice **TATSCANNR35** Vite abbinata inclusa	Codice **TATSCANNR43** Vite abbinata inclusa	Codice **TATSCANNR50** Vite abbinata inclusa
	Ingaggio vite	Descrizione **Premilled per CAD-ON** Materiale **Titanio gr 5**	Codice **PRENR35T** Altezza: **corto** Vite abbinata inclusa Supporto: **SUPNR35**	Codice **PRENR43T** Altezza: **corto** Vite abbinata inclusa Supporto: **SUPNR43**	Codice **PRENR50T** Altezza: **corto** Vite abbinata inclusa Supporto: **SUPNR50**
	Ingaggio vite	Descrizione **Premilled** Materiale **Titanio gr 5**	Codice **PRENR35T-L** Altezza: **lungo** Vite abbinata inclusa Supporto: **SUPPRECR**	Codice **PRENR43T-L** Altezza: **lungo** Vite abbinata inclusa Supporto: **SUPPRECR**	Codice **PRENR50T-L** Altezza: **lungo** Vite abbinata inclusa Supporto: **SUPPRECR**
	Ingaggio vite	Descrizione **Premilled** Materiale **CrCo**	Codice **PRENR35C** Vite abbinata inclusa Supporto: **SUPPRECR**	Codice **PRENR43C** Vite abbinata inclusa Supporto: **SUPPRECR**	Codice **PRENR50C** Vite abbinata inclusa Supporto: **SUPPRECR**
	Ingaggio vite	Descrizione **Premilled** Materiale **Titanio gr 5 e PEEK**	Codice **PRENR35MP** Vite abbinata inclusa Supporto: **SUPNR35**	Codice **PRENR43MP** Vite abbinata inclusa Supporto: **SUPNR43**	Codice **PRENR50MP** Vite abbinata inclusa Supporto: **SUPNR50**
		Descrizione **Supporto per Premilled in Titanio e in Titanio gr.5 e PEEK ceramico** Materiale **AISI 303**	Codice **SUPNR35**	Codice **SUPNR43**	Codice **SUPNR50**

Note: * disponibile cappetta in plastica cod. SCANPOST.

COMPATIBILI CON:

NOBEL BIOCARE® REPLACE (TRILOBATO)		Ø NR35	Ø NR43	Ø NR50
	Descrizione **Supporto per Premilled in Titanio e in Titanio gr.5 e PEEK ceramico** Materiale **AISI 303 (per flangia universale)**	Codice **SUPNR35-8**	Codice **SUPNR43-8**	Codice **SUPNR50-8**
	Descrizione **Supporto per Premilled in cromo** Materiale **AISI 303**	Codice **SUPPRECR** Chiave per grani es. 1,5 non inclusa	Codice **SUPPRECR** Chiave per grani es. 1,5 non inclusa	Codice **SUPPRECR** Chiave per grani es. 1,5 non inclusa

Note:

M.U.A. DRITTI 0° COMPATIBILI CON:

NOBEL BIOCARE® REPLACE (TRILOBATO)			NP Ø 3,5	RP Ø 4,3	WP Ø 5,0
	Ingaggio	Descrizione **M.U.A. dritto 0°** Materiale **Titanio gr 5**	Codice **UNI2005NR35** Altezza: **0,5 mm** Per componenti abbinabili vedi tabella sottostante	Codice **UNI2005NR43** Altezza: **0,5 mm** Per componenti abbinabili vedi tabella sottostante	Codice **UNI2005NR50** Altezza: **0,5 mm** Per componenti abbinabili vedi tabella sottostante
	Ingaggio	Descrizione **M.U.A. dritto 0°** Materiale **Titanio gr 5**	Codice **UNI2020NR35** Altezza: **2,0 mm** Per componenti abbinabili vedi tabella sottostante	Codice **UNI2020NR43** Altezza: **2,0 mm** Per componenti abbinabili vedi tabella sottostante	Codice **UNI2020NR50** Altezza: **2,0 mm** Per componenti abbinabili vedi tabella sottostante

COMPONENTI ABBINABILI AI M.U.A. DRITTI 0°

	Ingaggio vite	Descrizione **Vite di serraggio** Materiale **Titanio gr 5**	Codice **VIUNIU** Filetto: **M1,4** Testa: **2,45** Torque: **12 N/cm²**	Codice **VIUNIU** Filetto: **M1,4** Testa: **2,45** Torque: **12 N/cm²**	Codice **VIUNIU** Filetto: **M1,4** Testa: **2,45** Torque: **12 N/cm²**
	Ingaggio vite	Descrizione **Vite di ceratura** Materiale **Titanio gr 5**	Codice **VICEUNIT** Filetto: **M1,4** Testa: **2,45** Torque: **12 N/cm²**	Codice **VICEUNIT** Filetto: **M1,4** Testa: **2,45** Torque: **12 N/cm²**	Codice **VICEUNIT** Filetto: **M1,4** Testa: **2,45** Torque: **12 N/cm²**
	Ingaggio vite	Descrizione **Vite di protezione** Materiale **Titanio gr 5**	Codice **VIPRUNI3545** Altezza: **4,5 mm**	Codice **VIPRUNI4545** Altezza: **4,5 mm**	Codice **VIPRUNI5045** Altezza: **4,5 mm**
	Ingaggio vite	Descrizione **Vite di protezione** Materiale **Titanio gr 5**	Codice **VIPRUNI3560** Altezza: **6,0 mm**	Codice **VIPRUNI4560** Altezza: **6,0 mm**	Codice **VIPRUNI5060** Altezza: **6,0 mm**
	Ingaggio vite	Descrizione **Transfert** Materiale **Titanio gr 5**	Codice **TRUNI35U** Vite abbinata inclusa	Codice **TRUNI45U** Vite abbinata inclusa	Codice **TRUNI50U** Vite abbinata inclusa
		Descrizione **Analogo** Materiale **Titanio gr 5**	Codice **ANAUNI35**	Codice **ANAUNI45**	Codice **ANAUNI50**
	Ingaggio vite	Descrizione **T-Base** Materiale **Titanio gr 5**	Codice **NDUNI35TU** Vite abbinata inclusa	Codice **NDUNI45TU** Vite abbinata inclusa	Codice **NDUNI50TU** Vite abbinata inclusa
	Ingaggio vite	Descrizione **T-Base** Materiale **CrCo**	Codice **NDUNI35CU** Vite abbinata inclusa	Codice **NDUNI45CU** Vite abbinata inclusa	Codice **NDUNI50CU** Vite abbinata inclusa
	Ingaggio vite	Descrizione **Scan body per M.U.A.** Materiale **PEEK naturale**	Codice **SCABOCON** **Vite non inclusa** disponibile separatamente	Codice **SCABOCON** **Vite non inclusa** disponibile separatamente	Codice **SCABOCON** **Vite non inclusa** disponibile separatamente

Note:

COMPONENTI **ABBINABILI** CON **M.U.A. DRITTI 0°**:

NOBEL BIOCARE® REPLACE (TRILOBATO)			NP Ø 3,5	RP Ø 4,3	WP Ø 5,0
	Ingaggio vite	Descrizione **Scanmarker intraorale compat. con linea Microsys** Materiale **Alluminio**	Codice **INMUAA** Vite abbinata inclusa	Codice **INMUAA** Vite abbinata inclusa	Codice **INMUAA** Vite abbinata inclusa
	Ingaggio vite	Descrizione **Scanmarker intraorale compat. con linea Microsys** Materiale **Titanio e PEEK ceramico**	Codice **INMUAMP** Driver da abbinare: **DRESAELOS**	Codice **INMUAMP** Driver da abbinare: **DRESAELOS**	Codice **INMUAMP** Driver da abbinare: **DRESAELOS**
	Ingaggio vite	Descrizione **Scanmarker tattile compat. con linea Microsys** Materiale **Titanio gr 5**	Codice **TATSCANUNI45** Vite abbinata inclusa	Codice **TATSCANUNI45** Vite abbinata inclusa	Codice **TATSCANUNI45** Vite abbinata inclusa
	Ingaggio vite	Descrizione **Cilindri di lavoro** Materiale **Titanio gr 5**	Codice **CILUNI35TU** Vite abbinata inclusa	Codice **CILUNI45TU** Vite abbinata inclusa	Codice **CILUNI50TU** Vite abbinata inclusa
	Ingaggio vite	Descrizione **Cilindri di lavoro** Materiale **CrCo**	Codice **CILUNI35CU** Vite abbinata inclusa	Codice **CILUNI45CU** Vite abbinata inclusa	Codice **CILUNI50CU** Vite abbinata inclusa
	Ingaggio vite	Descrizione **Cilindri calcinabili** Materiale **PMMA trasparente**	Codice **CILUNI35PTU** Vite abbinata inclusa	Codice **CILUNI45PTU** Vite abbinata inclusa	Codice **CILUNI50PTU** Vite abbinata inclusa
		Descrizione **Tubi di lavoro** Materiale **Titanio gr 5**	Codice **TUCILT**	Codice **TUCILT**	Codice **TUCILT**
		Descrizione **Tubi di lavoro** Materiale **CrCo**	Codice **TUCILC**	Codice **TUCILC**	Codice **TUCILC**
		Descrizione **Tubi di lavoro** Materiale **PMMA trasparente**	Codice **TUCILPT**	Codice **TUCILPT**	Codice **TUCILPT**

Note:

M.U.A. ANGOLATI COMPATIBILI CON:

NOBEL BIOCARE® REPLACE (TRILOBATO)	NP Ø 3,5	RP Ø 4,3	WP Ø 5,0

*		Descrizione **Gonimetro universale** Materiale **AISI 303**	Codice **GONIO** Vite abbinata inclusa
*		Descrizione **Posizionatore per angolati linea Microsys** Materiale **AISI 303**	Codice **POSANG**
	Ingaggio vite	Descrizione **Vite di serraggio** Materiale **Titanio gr 5**	Codice **VIANR4350** Filetto: **M2** Testa: **2,25** Torque: **30 N/cm²**
	Ingaggio vite	Descrizione **M.U.A. angolato 22°** Materiale **Titanio gr 5**	Codice **AUNI20222NR43** Altezza: **2,0 mm** Vite abbinata inclusa
	Ingaggio vite	Descrizione **M.U.A. angolato 30°** Materiale **Titanio gr 5**	Codice **AUNI20302NR43** Altezza: **2,0 mm** Vite abbinata inclusa

COMPONENTI ABBINABILI AI M.U.A. ANGOLATI 22/30°

	Ingaggio vite	Descrizione **Vite di serraggio** Materiale **Titanio gr 5**	Codice **VIUNIU** Filetto: **M1,4** Testa: **2,45** Torque: **12 N/cm²**
	Ingaggio vite	Descrizione **Vite di ceratura** Materiale **Titanio gr 5**	Codice **VICEUNIT** Filetto: **M1,4** Testa: **2,45** Torque: **12 N/cm²**
	Ingaggio vite	Descrizione **Vite di protezione** Materiale **Titanio gr 5**	Codice **VIPRUNI5045** Altezza: **4,5 mm**
	Ingaggio vite	Descrizione **Vite di protezione** Materiale **Titanio gr 5**	Codice **VIPRUNI5060** Altezza: **6,0 mm**
	Ingaggio vite	Descrizione **Transfert** Materiale **Titanio gr 5**	Codice **TRUNI50** Vite abbinata inclusa
		Descrizione **Analogo** Materiale **AISI 303**	Codice **ANAUNI50**

Note: * istruzioni per l'uso sul sito **www.microimp.it**

COMPONENTI **ABBINABILI** CON **M.U.A. ANGOLATI 22/30°**:

NOBEL BIOCARE® REPLACE (TRILOBATO)	NP Ø 3,5	RP Ø 4,3	WP Ø 5,0
Ingaggio vite	Descrizione **T-Base** Materiale **Titanio gr 5**		Codice **NDUNI50TU** Vite abbinata inclusa
Ingaggio vite	Descrizione **T-Base** Materiale **CrCo**		Codice **NDUNI50CU** Vite abbinata inclusa
	Descrizione **Scan body per M.U.A.** Materiale **PEEK naturale**		Codice **SCABOCON** **Vite non inclusa** disponibile separatamente
Ingaggio vite	Descrizione **Scanmarker intraorale compat. con linea Microsys** Materiale **Alluminio**		Codice **INMUAA** Vite abbinata inclusa
Ingaggio vite	Descrizione **Scanmarker intraorale compat. con linea Microsys** Materiale **Titanio e PEEK ceramico**		Codice **INMUAMP** Driver da abbinare: **DRESAELOS**
Ingaggio vite	Descrizione **Scanmarker tattile compat. con linea Microsys** Materiale **Titanio gr 5**		Codice **TATSCANUNI45** Vite abbinata inclusa
Ingaggio vite	Descrizione **Cilindri di lavoro** Materiale **Titanio gr 5**		Codice **CILUNI50TU** Vite abbinata inclusa
Ingaggio vite	Descrizione **Cilindri di lavoro** Materiale **CrCo**		Codice **CILUNI50CU** Vite abbinata inclusa
Ingaggio vite	Descrizione **Cilindri calcinabili** Materiale **PMMA trasparente**		Codice **CILUNI50PTU** Vite abbinata inclusa
	Descrizione **Tubi di lavoro** Materiale **Titanio gr 5**		Codice **TUCILT**
	Descrizione **Tubi di lavoro** Materiale **CrCo**		Codice **TUCILC**
	Descrizione **Tubi di lavoro** Materiale **PMMA trasparente**		Codice **TUCILPT**

Note:

COMPATIBILI CON:

NOBEL BIOCARE® ACTIVE CC (CONICAL CONNECTION)			AC-NP Ø 3,5	AC-RP Ø 4,3	AC-WP Ø 5,0
	Ingaggio vite	Descrizione **Vite di serraggio** Ingaggio Unigrip Materiale **Titanio gr 5**	Codice **VIAC35** Filetto: **M1,6** Testa: **2,2** Torque: **25 N/cm²**	Codice **VIAC4350** Filetto: **M2** Testa: **2,5** Torque: **25 N/cm²**	Codice **VIAC4350** Filetto: **M2** Testa: **2,5** Torque: **25 N/cm²**
	Ingaggio vite	Descrizione **Vite per fori inclinati** da abbinare a DRFI Materiale **Titanio gr 5**	Codice **VIFIAC35** Filetto: **M1,6** Testa: **2,2** Torque: **10 N/cm²**	Codice **VIFIAC4350** Filetto: **M2** Testa: **2,5** Torque: **20 N/cm²**	Codice **VIFIAC4350** Filetto: **M2** Testa: **2,5** Torque: **20 N/cm²**
		Descrizione **Analogo da laboratorio** Materiale **AISI 303**	Codice **ANAACNP**	Codice **ANAACRP**	Codice **ANAACWP**
	Ingaggio vite	Descrizione **T-Base** Materiale **Titanio gr 5**	Codice **NDACNPT** **Non rotazionale** Altezza: **4 mm** Vite abbinata inclusa	Codice **NDACRPT** **Non rotazionale** Altezza: **4 mm** Vite abbinata inclusa	Codice **NDACWPT** **Non rotazionale** Altezza: **4 mm** Vite abbinata inclusa
	Ingaggio vite	Descrizione **T-Base** Materiale **Titanio gr 5**	Codice **NDACNPTL** **Non rotazionale** Altezza: **6,5** Vite abbinata inclusa	Codice **NDACRPTL** **Non rotazionale** Altezza: **6,5** Vite abbinata inclusa	Codice **NDACWPTL** **Non rotazionale** Altezza: **6,5** Vite abbinata inclusa
		Descrizione **Scan body per T-Base** Materiale **PEEK naturale**	Codice **SCABOND** **Per tutti i Ø** Altezza: **4 mm**	Codice **SCABOND** **Per tutti i Ø** Altezza: **4 mm**	Codice **SCABOND** **Per tutti i Ø** Altezza: **4 mm**
		Descrizione **Scan body per T-Base** Materiale **PEEK ceramico**	Codice **SCABONDL** **Per tutti i Ø** Altezza: **6,5 mm**	Codice **SCABONDL** **Per tutti i Ø** Altezza: **6,5 mm**	Codice **SCABONDL** **Per tutti i Ø** Altezza: **6,5 mm**
		Calcinabile per T-Base Materiale **PMMA trasparente**	Codice **CAND46** Altezza: **4 mm**	Codice **CAND46** Altezza: **4 mm**	Codice **CAND50** Altezza: **4 mm**
	Ingaggio vite	Descrizione **Cilindri calcinabili** Materiale **PMMA trasparente**	Codice **CILACNPPT** **Non rotazionale** Vite abbinata inclusa	Codice **CILACRPPT** **Non rotazionale** Vite abbinata inclusa	
	Ingaggio vite	Descrizione **Scanmarker per scansioni intraorali** Materiale **Alluminio**	Codice **INACNPA** Vite abbinata inclusa	Codice **INACRPA** Vite abbinata inclusa	Codice **INACWPA** Vite abbinata inclusa
	Ingaggio vite	Descrizione **Scanmarker per scansioni intraorali** Materiale **Titanio gr 5 e PEEK ceramico**	Codice **INACNPMP** Driver da abbinare: **DRESAELOS**	Codice **INACRPMP** Driver da abbinare: **DRESAELOS**	Codice **INACWPMP** Driver da abbinare: **DRESAELOS**
	Ingaggio vite	Descrizione **Scanmarker per scansioni tattili** Materiale **Titanio gr 5**	Codice **TATSCANACNP** Vite abbinata inclusa	Codice **TATSCANACRP** Vite abbinata inclusa	Codice **TATSCANACWP** Vite abbinata inclusa

Note:

COMPATIBILI CON:

NOBEL BIOCARE® ACTIVE CC (CONICAL CONNECTION)	AC-NP Ø 3,5	AC-RP Ø 4,3	AC-WP Ø 5,0
Ingaggio vite Descrizione **Premilled per CAD-ON** Materiale **Titanio gr 5**	Codice **PREACNPT** Altezza: **corto** Vite abbinata inclusa Supporto: **SUPACNP**	Codice **PREACRPT** Altezza: **corto** Vite abbinata inclusa Supporto: **SUPACRP**	Codice **PREACWPT** Altezza: **corto** Vite abbinata inclusa Supporto: **SUPACWP**
Ingaggio vite Descrizione **Premilled** Materiale **Titanio gr 5**	Codice **PREACNPT-L** Altezza: **lungo** Vite abbinata inclusa Supporto: **SUPPRECR**	Codice **PREACRPT-L** Altezza: **lungo** Vite abbinata inclusa Supporto: **SUPPRECR**	Codice **PREACWPT-L** Altezza: **lungo** Vite abbinata inclusa Supporto: **SUPPRECR**
Ingaggio vite Descrizione **Premilled** Materiale **CrCo**	Codice **PREACNPC** Vite abbinata inclusa Supporto: **SUPPRECR**	Codice **PREACRPC** Vite abbinata inclusa Supporto: **SUPPRECR**	Codice **PREACWPC** Vite abbinata inclusa Supporto: **SUPPRECR**
Ingaggio vite Descrizione **Premilled** Materiale **Titanio gr 5 e PEEK**	Codice **PREACNPMP** Vite abbinata inclusa Supporto: **SUPACNP**	Codice **PREACRPMP** Vite abbinata inclusa Supporto: **SUPACRP**	Codice **PREACWPMP** Vite abbinata inclusa Supporto: **SUPACWP**
Descrizione **Supporto per Premilled in Titanio e in Titanio gr.5 e PEEK ceramico** Materiale **AISI 303**	Codice **SUPACNP**	Codice **SUPACRP**	Codice **SUPACWP**
Descrizione **Supporto per Premilled in Titanio e in Titanio gr.5 e PEEK ceramico** Materiale **AISI 303 (per flangia universale)**	Codice **SUPACNP-8**	Codice **SUPACRP-8**	Codice **SUPACWP-8**
Descrizione **Supporto per Premilled in cromo** Materiale **AISI 303**	Codice **SUPPRECR** Chiave per grani es. 1,5 non inclusa	Codice **SUPPRECR** Chiave per grani es. 1,5 non inclusa	Codice **SUPPRECR** Chiave per grani es. 1,5 non inclusa

Note:

COMPATIBILI CON:

OSSTEM GS/TS®

	Ingaggio vite	Descrizione	MINI	REGULAR
		Vite di serraggio Materiale **Titanio gr 5**	Codice **VIOS35** Filetto: **M1,6** Testa: **2,35** Torque: **25 N/cm²**	Codice **VIOS40** Filetto: **M2** Testa: **2,4** Torque: **25 N/cm²**
		Vite per fori inclinati da abbinare a DRFI Materiale **Titanio gr 5**	Codice **VIFIOS35** Filetto: **M1,6** Testa: **2,35** Torque: **10 N/cm²**	Codice **VIFIOS40** Filetto: **M2** Testa: **2,4** Torque: **20 N/cm²**
		Vite di ceratura Materiale **Titanio gr 5**	Codice **VICEOS35** Filetto: **M1,6** Testa: **2,25** Torque: **15 N/cm²**	Codice **VICEOS40** Filetto: **M2** Testa: **2,3** Torque: **15 N/cm²**
		Descrizione **Analogo da laboratorio** Materiale **AISI 303**	Codice **ANAOS35**	Codice **ANAOS40**
		Descrizione **T-Base** Materiale **Titanio gr 5**	Codice **NDOS35T** **Non rotazionale** Altezza: **4 mm** Vite abbinata inclusa	Codice **NDOS40T** **Non rotazionale** Altezza: **4 mm** Vite abbinata inclusa
		Descrizione **T-Base** Materiale **Titanio gr 5**	Codice **NDOS35TL** **Non rotazionale** Altezza: **6,5 mm** Vite abbinata inclusa	Codice **NDOS40TL** **Non rotazionale** Altezza: **6,5 mm** Vite abbinata inclusa
		Descrizione **T-Base** Materiale **Titanio gr 5**	Codice **NDOS35T-R** **Rotazionale** Altezza: **4 mm** Vite abbinata inclusa	Codice **NDOS40T-R** **Rotazionale** Altezza: **4 mm** Vite abbinata inclusa
		Descrizione **T-Base** Materiale **CrCo**	Codice **NDOS35C** **Non rotazionale** Altezza: **4 mm** Vite abbinata inclusa	Codice **NDOS40C** **Non rotazionale** Altezza: **4 mm** Vite abbinata inclusa
		Descrizione **T-Base** Materiale **CrCo**	Codice **NDOS35C-R** **Rotazionale** Altezza: **4 mm** Vite abbinata inclusa	Codice **NDOS40C-R** **Rotazionale** Altezza: **4 mm** Vite abbinata inclusa
		Descrizione **Scan body per T-Base** Materiale **PEEK naturale**	Codice **SCABOND** **Per tutti i Ø** Altezza: **4 mm**	Codice **SCABOND** **Per tutti i Ø** Altezza: **4 mm**
		Descrizione **Scan body per T-Base** Materiale **PEEK ceramico**	Codice **SCABONDL** **Per tutti i Ø** Altezza: **6,5 mm**	Codice **SCABONDL** **Per tutti i Ø** Altezza: **6,5 mm**
		Descrizione **Calcinabile per T-Base** Materiale **PMMA trasparente**	Codice **CAND46** Altezza: **4 mm**	Codice **CAND46** Altezza: **4 mm**

Note:

COMPATIBILI CON:

OSSTEM GS/TS®

		MINI	REGULAR
*	Ingaggio vite Descrizione **T-Base compatibili con matematiche Sirona®** Materiale **Titanio gr 5**	Codice **SNDOS35T** **Non rotazionale** Vite abbinata inclusa	Codice **SNDOS40T** **Non rotazionale** Vite abbinata inclusa
*	Ingaggio vite Descrizione **T-Base compatibili con matematiche Sirona®** Materiale **Titanio gr 5**	Codice **SNDOS35T-R** **Rotazionale** Vite abbinata inclusa	Codice **SNDOS40T-R** **Rotazionale** Vite abbinata inclusa
	Ingaggio vite Descrizione **Cilindro di lavoro** Materiale **Titanio gr 5**	Codice **CILOS35T** **Non rotazionale** Vite abbinata inclusa	Codice **CILOS40T** **Non rotazionale** Vite abbinata inclusa
	Ingaggio vite Descrizione **Cilindro di lavoro** Materiale **CrCo**	Codice **CILOS35C** **Non rotazionale** Vite abbinata inclusa	Codice **CILOS40C** **Non rotazionale** Vite abbinata inclusa
	Ingaggio vite Descrizione **Cilindri calcinabili** Materiale **PMMA trasparente**	Codice **CILOS35PT** **Non rotazionale** Vite abbinata inclusa	Codice **CILOS40PT** **Non rotazionale** Vite abbinata inclusa
	Ingaggio vite Descrizione **Transfert** Materiale **Titanio gr 5**	Codice **TROS35** **Non rotazionale** Vite abbinata inclusa	Codice **TROS40** **Non rotazionale** Vite abbinata inclusa
	Ingaggio vite Descrizione **Scanmarker per scansioni intraorali** Materiale **Alluminio**	Codice **INOS35A** Vite abbinata inclusa	Codice **INOS40A** Vite abbinata inclusa
	Ingaggio vite Descrizione **Scanmarker per scansioni intraorali** Materiale **Titanio gr 5 e PEEK ceramico**	Codice **INOS35MP** Driver da abbinare: **DRESAELOS**	Codice **INOS40MP** Driver da abbinare: **DRESAELOS**
	Ingaggio vite Descrizione **Scanmarker per scansioni tattili** Materiale **Titanio gr 5**	Codice **TATSCANOS35** Vite abbinata inclusa	Codice **TATSCANOS40** Vite abbinata inclusa
	Ingaggio vite Descrizione **Premilled per CAD-ON** Materiale **Titanio gr 5**	Codice **PREOS35T** Altezza: **corto** Vite abbinata inclusa Supporto: **SUPOS35**	Codice **PREOS40T** Altezza: **corto** Vite abbinata inclusa Supporto: **SUPOS40**
	Ingaggio vite Descrizione **Premilled** Materiale **Titanio gr 5**	Codice **PREOS35T-L** Altezza: **lungo** Vite abbinata inclusa Supporto: **SUPPRECR**	Codice **PREOS40T-L** Altezza: **lungo** Vite abbinata inclusa Supporto: **SUPPRECR**
	Ingaggio vite Descrizione **Premilled** Materiale **CrCo**	Codice **PREOS35C** Vite abbinata inclusa Supporto: **SUPPRECR**	Codice **PREOS40C** Vite abbinata inclusa Supporto: **SUPPRECR**

Note: * disponibile cappetta in plastica cod. SCANPOST.

COMPATIBILI CON:

OSSTEM GS/TS®		MINI	REGULAR
	Ingaggio vite	Descrizione **Premilled** Materiale **Titanio gr 5 e PEEK ceramico**	Codice **PREOS35MP** Vite abbinata inclusa Supporto: **SUPOS35**	Codice **PREOS40MP** Vite abbinata inclusa Supporto: **SUPOS40**
		Descrizione **Supporto per Premilled in Titanio e in Titanio gr.5 e PEEK ceramico** Materiale **Aisi 303**	Codice **SUPOS35**	Codice **SUPOS40**
		Descrizione **Supporto per Premilled in Titanio e in Titanio gr.5 e PEEK ceramico** Materiale **AISI 303 (per flangia universale)**	Codice **SUPOS35-8**	Codice **SUPOS40-8**
		Descrizione **Supporto per Premilled in cromo** Materiale **Aisi 303**	Codice **SUPPRECR** Chiave per grani es. 1,5 non inclusa	Codice **SUPPRECR** Chiave per grani es. 1,5 non inclusa

Note:

M.U.A. DRITTI 0° COMPATIBILI CON:

OSSTEM GS/TS®			MINI	REGULAR
	Ingaggio	Descrizione **M.U.A. dritto 0°** Materiale **Titanio gr 5**	Codice **UNI2005OS35** Altezza: **0,5 mm** Per componenti abbinabili vedi tabella sottostante	Codice **UNI2005OS40** Altezza: **0,5 mm** Per componenti abbinabili vedi tabella sottostante
	Ingaggio	Descrizione **M.U.A. dritto 0°** Materiale **Titanio gr 5**	Codice **UNI2015OS35** Altezza: **1,5 mm** Per componenti abbinabili vedi tabella sottostante	Codice **UNI2015OS40** Altezza: **1,5 mm** Per componenti abbinabili vedi tabella sottostante
	Ingaggio	Descrizione **M.U.A. dritto 0°** Materiale **Titanio gr 5**	Codice **UNI2025OS35** Altezza: **2,5 mm** Per componenti abbinabili vedi tabella sottostante	Codice **UNI2025OS40** Altezza: **2,5 mm** Per componenti abbinabili vedi tabella sottostante
	Ingaggio	Descrizione **M.U.A. dritto 0°** Materiale **Titanio gr 5**	Codice **UNI2035OS35** Altezza: **3,5 mm** Per componenti abbinabili vedi tabella sottostante	

COMPONENTI ABBINABILI AI M.U.A. DRITTI 0°

	Ingaggio vite	Descrizione **Vite di serraggio** Materiale **Titanio gr 5**	Codice **VIUNIE** Filetto: **M1,4** Testa: **2,45** Torque: **12 N/cm²**	Codice **VIUNIE** Filetto: **M1,4** Testa: **2,45** Torque: **12 N/cm²**
	Ingaggio vite	Descrizione **Vite di ceratura** Materiale **Titanio gr 5**	Codice **VICEUNI** Filetto: **M1,4** Testa: **2,45** Torque: **12 N/cm²**	Codice **VICEUNI** Filetto: **M1,4** Testa: **2,45** Torque: **12 N/cm²**
	Ingaggio vite	Descrizione **Vite di protezione** Materiale **Titanio gr 5**	Codice **VIPRUNI3545** Altezza: **4,5 mm**	Codice **VIPRUNI4545** Altezza: **4,5 mm**
	Ingaggio vite	Descrizione **Vite di protezione** Materiale **Titanio gr 5**	Codice **VIPRUNI3560** Altezza: **6,0 mm**	Codice **VIPRUNI4560** Altezza: **6,0 mm**
	Ingaggio vite	Descrizione **Transfert** Materiale **Titanio gr 5**	Codice **TRUNI35** Vite abbinata inclusa	Codice **TRUNI45** Vite abbinata inclusa
		Descrizione **Analogo** Materiale **AISI 303**	Codice **ANAUNI35**	Codice **ANAUNI45**
	Ingaggio vite	Descrizione **T-Base** Materiale **Titanio gr 5**	Codice **NDUNI35T** Vite abbinata inclusa	Codice **NDUNI45T** Vite abbinata inclusa

Note:

COMPONENTI **ABBINABILI** CON **M.U.A. DRITTI 0°**:

OSSTEM GS/TS®			MINI	REGULAR
	Ingaggio vite	Descrizione **T-Base** Materiale **CrCo**	Codice **NDUNI35C** Vite abbinata inclusa	Codice **NDUNI45C** Vite abbinata inclusa
	Ingaggio vite	Descrizione **Scan body per M.U.A.** Materiale **PEEK naturale**	Codice **SCABOCON** **Vite non inclusa** disponibile separatamente	Codice **SCABOCON** **Vite non inclusa** disponibile separatamente
	Ingaggio vite	Descrizione **Scanmarker intraorale compat. con linea Microsys** Materiale **Alluminio**	Codice **INMUAA** Vite abbinata inclusa	Codice **INMUAA** Vite abbinata inclusa
	Ingaggio vite	Descrizione **Scanmarker intraorale compat. con linea Microsys** Materiale **Titanio e PEEK ceramico**	Codice **INMUAMP** Driver da abbinare: **DRESAELOS**	Codice **INMUAMP** Driver da abbinare: **DRESAELOS**
	Ingaggio vite	Descrizione **Scanmarker tattile compat. con linea Microsys** Materiale **Titanio gr 5**	Codice **TATSCANUNI45** Vite abbinata inclusa	Codice **TATSCANUNI45** Vite abbinata inclusa
	Ingaggio vite	Descrizione **Cilindri di lavoro** Materiale **Titanio gr 5**	Codice **CILUNI35T** Vite abbinata inclusa	Codice **CILUNI45T** Vite abbinata inclusa
	Ingaggio vite	Descrizione **Cilindri di lavoro** Materiale **CrCo**	Codice **CILUNI35C** Vite abbinata inclusa	Codice **CILUNI45C** Vite abbinata inclusa
	Ingaggio vite	Descrizione **Cilindri calcinabili** Materiale **PMMA trasparente**	Codice **CILUNI35PT** Vite abbinata inclusa	Codice **CILUNI45PT** Vite abbinata inclusa
		Descrizione **Tubi di lavoro** Materiale **Titanio gr 5**	Codice **TUCILT**	Codice **TUCILT**
		Descrizione **Tubi di lavoro** Materiale **CrCo**	Codice **TUCILC**	Codice **TUCILC**
		Descrizione **Tubi di lavoro** Materiale **PMMA trasparente**	Codice **TUCILPT**	Codice **TUCILPT**

Note:

M.U.A. ANGOLATI COMPATIBILI CON:

OSSTEM GS/TS®			MINI	REGULAR
*		Descrizione **Gonimetro universale** Materiale **AISI 303**	Codice **GONIO** Vite abbinata inclusa	Codice **GONIO** Vite abbinata inclusa
*		Descrizione **Posizionatore per angolati linea Microsys** Materiale **AISI 303**		Codice **POSANG**
	Ingaggio vite	Descrizione **Vite di serraggio** Materiale **Titanio gr 5**	Codice **VIAOS35** Filetto: **M1,6** Testa: **2,2** Torque: **25 N/cm²**	Codice **VIAOS40** Filetto: **M2** Testa: **2,25** Torque: **30 N/cm²**
	Ingaggio vite	Descrizione **M.U.A. angolato 22°** Materiale **Titanio gr 5**	Codice **AUNI20222OS35** Altezza: **2,0 mm** Vite abbinata inclusa	Codice **AUNI20222OS40** Altezza: **2,0 mm** Vite abbinata inclusa
	Ingaggio vite	Descrizione **M.U.A. angolato 22°** Materiale **Titanio gr 5**		Codice **AUNI20223OS40** Altezza: **3,0 mm** Vite abbinata inclusa
	Ingaggio vite	Descrizione **M.U.A. angolato 30°** Materiale **Titanio gr 5**	**AUNI20302OS35** Altezza: **2,0 mm** Vite abbinata inclusa	Codice **AUNI20302OS40** Altezza: **2,0 mm** Vite abbinata inclusa
	Ingaggio vite	Descrizione **M.U.A. angolato 30°** Materiale **Titanio gr 5**		Codice **AUNI20303OS40** Altezza: **3,0 mm** Vite abbinata inclusa

COMPONENTI ABBINABILI AI M.U.A. ANGOLATI 22/30°

	Ingaggio vite	Descrizione **Vite di serraggio** Materiale **Titanio gr 5**	Codice **VIUNIE** Filetto: **M1,4** Testa: **2,45** Torque: **12 N/cm²**	Codice **VIUNIE** Filetto: **M1,4** Testa: **2,45** Torque: **12 N/cm²**
	Ingaggio vite	Descrizione **Vite di ceratura** Materiale **Titanio gr 5**	Codice **VICEUNI** Filetto: **M1,4** Testa: **2,45** Torque: **12 N/cm²**	Codice **VICEUNI** Filetto: **M1,4** Testa: **2,45** Torque: **12 N/cm²**
	Ingaggio vite	Descrizione **Vite di protezione** Materiale **Titanio gr 5**	Codice **VIPRUNI5045** Altezza: **4,5 mm**	Codice **VIPRUNI5045** Altezza: **4,5 mm**
	Ingaggio vite	Descrizione **Vite di protezione** Materiale **Titanio gr 5**	Codice **VIPRUNI5060** Altezza: **6,0 mm**	Codice **VIPRUNI5060** Altezza: **6,0 mm**

Note: * istruzioni per l'uso sul sito **www.microimp.it**

COMPONENTI **ABBINABILI** CON **M.U.A. ANGOLATI 22/30°**:

OSSTEM GS/TS®			MINI	REGULAR
	Ingaggio vite	Descrizione **Transfert** Materiale **Titanio gr 5**	Codice **TRUNI50** Vite abbinata inclusa	Codice **TRUNI50** Vite abbinata inclusa
		Descrizione **Analogo** Materiale **AISI 303**	Codice **ANAUNI50**	Codice **ANAUNI50**
	Ingaggio vite	Descrizione **T-Base** Materiale **Titanio gr 5**	Codice **NDUNI50T** Vite abbinata inclusa	Codice **NDUNI50T** Vite abbinata inclusa
	Ingaggio vite	Descrizione **T-Base** Materiale **CrCo**	Codice **NDUNI50C** Vite abbinata inclusa	Codice **NDUNI50C** Vite abbinata inclusa
	Ingaggio vite	Descrizione **Scan body per M.U.A.** Materiale **PEEK naturale**	Codice **SCABOCON** **Vite non inclusa** disponibile separatamente	Codice **SCABOCON** **Vite non inclusa** disponibile separatamente
	Ingaggio vite	Descrizione **Scanmarker intraorale compat. con linea Microsys** Materiale **Alluminio**	Codice **INMUAA** Vite abbinata inclusa	Codice **INMUAA** Vite abbinata inclusa
	Ingaggio vite	Descrizione **Scanmarker intraorale compat. con linea Microsys** Materiale **Titanio e PEEK ceramico**	Codice **INMUAMP** Driver da abbinare: **DRESAELOS**	Codice **INMUAMP** Driver da abbinare: **DRESAELOS**
	Ingaggio vite	Descrizione **Scanmarker tattile compat. con linea Microsys** Materiale **Titanio gr 5**	Codice **TATSCANUNI45** Vite abbinata inclusa	Codice **TATSCANUNI45** Vite abbinata inclusa
	Ingaggio vite	Descrizione **Cilindri di lavoro** Materiale **Titanio gr 5**	Codice **CILUNI50T** Vite abbinata inclusa	Codice **CILUNI50T** Vite abbinata inclusa
	Ingaggio vite	Descrizione **Cilindri di lavoro** Materiale **CrCo**	Codice **CILUNI50C** Vite abbinata inclusa	Codice **CILUNI50C** Vite abbinata inclusa
	Ingaggio vite	Descrizione **Cilindri calcinabili** Materiale **PMMA trasparente**	Codice **CILUNI50PT** Vite abbinata inclusa	Codice **CILUNI50PT** Vite abbinata inclusa
		Descrizione **Tubi di lavoro** Materiale **Titanio gr 5**	Codice **TUCILT**	Codice **TUCILT**

Note:

COMPONENTI **ABBINABILI** CON **M.U.A. ANGOLATI 22/30°**:

OSSTEM GS/TS®		MINI	REGULAR	
	Descrizione **Tubi di lavoro** Materiale **CrCo**	Codice **TUCILC**	Codice **TUCILC**	
	Descrizione **Tubi di lavoro** Materiale **PMMA trasparente**	Codice **TUCILPT**	Codice **TUCILPT**	

Note:

COMPATIBILI CON:

STRAUMANN® BONE LEVEL			NARROW Ø 3,3 - NC	REGULAR Ø 4,1/4,8 - RC
	Ingaggio vite	Descrizione **Vite di serraggio** Materiale **Titanio gr 5**	Codice **VIBL** Filetto: **M1,6** Testa: **2,1** Torque: **25 N/cm²**	Codice **VIBL** Filetto: **M1,6** Testa: **2,1** Torque: **25 N/cm²**
	Ingaggio vite	Descrizione **Vite per fori inclinati** da abbinare a DRFI Materiale **Titanio gr 5**	Codice **VIFIBL** Filetto: **M1,6** Testa: **2,1** Torque: **10 N/cm²**	Codice **VIFIBL** Filetto: **M1,6** Testa: **2,1** Torque: **10 N/cm²**
	Ingaggio vite	Descrizione **Vite di ceratura** Materiale **Titanio gr 5**	Codice **VICEBL** Filetto: **M1,6** Testa: **2,1** Torque: **15 N/cm²**	Codice **VICEBL** Filetto: **M1,6** Testa: **2,1** Torque: **15 N/cm²**
		Descrizione **Analogo da laboratorio** Materiale **AISI 303**	Codice **ANABL33**	Codice **ANABL41**
	Ingaggio vite	Descrizione **T-Base** Materiale **Titanio gr 5**	Codice **NDBL33T** **Non rotazionale** Altezza: **4 mm** Vite abbinata inclusa	Codice **NDBL41T** **Non rotazionale** Altezza: **4 mm** Vite abbinata inclusa
	Ingaggio vite	Descrizione **T-Base** Materiale **Titanio gr 5**	Codice **NDBL33TL** **Non rotazionale** Altezza: **6,5** Vite abbinata inclusa	Codice **NDBL41TL** **Non rotazionale** Altezza: **6,5** Vite abbinata inclusa
	Ingaggio vite	Descrizione **T-Base** Materiale **Titanio gr 5**	Codice **NDBL33T-R** **Rotazionale** Altezza: **4 mm** Vite abbinata inclusa	Codice **NDBL41T-R** **Rotazionale** Altezza: **4 mm** Vite abbinata inclusa
	Ingaggio vite	Descrizione **T-Base** Materiale **CrCo**	Codice **NDBL33C** **Non rotazionale** Altezza: **4 mm** Vite abbinata inclusa	Codice **NDBL41C** **Non rotazionale** Altezza: **4 mm** Vite abbinata inclusa
	Ingaggio vite	Descrizione **T-Base** Materiale **CrCo**	Codice **NDBL33C-R** **Rotazionale** Altezza: **4 mm** Vite abbinata inclusa	Codice **NDBL41C-R** **Rotazionale** Altezza: **4 mm** Vite abbinata inclusa
		Descrizione **Scan body per T-Base** Materiale **PEEK naturale**	Codice **SCABOND** **Per tutti i Ø** Altezza: **4 mm**	Codice **SCABOND** **Per tutti i Ø** Altezza: **4 mm**
		Descrizione **Scan body per T-Base** Materiale **PEEK ceramico**	Codice **SCABONDL** **Per tutti i Ø** Altezza: **6,5 mm**	Codice **SCABONDL** **Per tutti i Ø** Altezza: **6,5 mm**
		Descrizione **Calcinabile per T-Base** Materiale **PMMA trasparente**	Codice **CAND46** Altezza: **4 mm**	Codice **CAND46** Altezza: **4 mm**

Note:

COMPATIBILI CON:

STRAUMANN® BONE LEVEL			NARROW Ø 3,3 - NC	REGULAR Ø 4,1/4,8 - RC
*	Ingaggio vite	Descrizione **T-Base compatibili con matematiche Sirona®** Materiale **Titanio gr 5**	Codice **SNDBL33T** **Non rotazionale** Vite abbinata inclusa	Codice **SNDBL41T** **Non rotazionale** Vite abbinata inclusa
*	Ingaggio vite	Descrizione **T-Base compatibili con matematiche Sirona®** Materiale **Titanio gr 5**	Codice **SNDBL33T-R** **Rotazionale** Vite abbinata inclusa	Codice **SNDBL41T-R** **Rotazionale** Vite abbinata inclusa
	Ingaggio vite	Descrizione **Cilindro di lavoro** Materiale **Titanio gr 5**	Codice **CILBL33T** **Non rotazionale** Vite abbinata inclusa	Codice **CILBL41T** **Non rotazionale** Vite abbinata inclusa
	Ingaggio vite	Descrizione **Cilindro di lavoro** Materiale **CrCo**	Codice **CILBL33C** **Non rotazionale** Vite abbinata inclusa	Codice **CILBL41C** **Non rotazionale** Vite abbinata inclusa
	Ingaggio vite	Descrizione **Cilindri calcinabili** Materiale **PMMA trasparente**	Codice **CILBL33PT** **Non rotazionale** Vite abbinata inclusa	Codice **CILBL41PT** **Non rotazionale** Vite abbinata inclusa
	Ingaggio vite	Descrizione **Transfert** Materiale **Titanio gr 5**	Codice **TRBL33** **Non rotazionale** Vite abbinata inclusa	Codice **TRBL41** **Non rotazionale** Vite abbinata inclusa
	Ingaggio vite	Descrizione **Scanmarker per scansioni intraorali** Materiale **Alluminio**	Codice **INBL33A** Vite abbinata inclusa	Codice **INBL41A** Vite abbinata inclusa
	Ingaggio vite	Descrizione **Scanmarker per scansioni intraorali** Materiale **Titanio gr 5 e PEEK**	Codice **INBL34MP** Driver da abbinare: **DRESAELOS**	Codice **INBL41MP** Driver da abbinare: **DRESAELOS**
	Ingaggio vite	Descrizione **Scanmarker per scansioni tattili** Materiale **Titanio gr 5**	Codice **TATSCANBL33** Vite abbinata inclusa	Codice **TATSCANBL41** Vite abbinata inclusa
	Ingaggio vite	Descrizione **Premilled per CAD-ON** Materiale **Titanio gr 5**	Codice **PREBL33T** Altezza: **corto** Vite abbinata inclusa Supporto: **SUPBL33**	Codice **PREBL41T** Altezza: **corto** Vite abbinata inclusa Supporto: **SUPBL41**
	Ingaggio vite	Descrizione **Premilled** Materiale **Titanio gr 5**	Codice **PREBL33T-L** Altezza: **lungo** Vite abbinata inclusa Supporto: **SUPPRECR**	Codice **PREBL41T-L** Altezza: **lungo** Vite abbinata inclusa Supporto: **SUPPRECR**
	Ingaggio vite	Descrizione **Premilled** Materiale **CrCo**	Codice **PREBL33C** Vite abbinata inclusa Supporto: **SUPPRECR**	Codice **PREBL41C** Vite abbinata inclusa Supporto: **SUPPRECR**

Note: * disponibile cappetta in plastica cod. SCANPOST.

COMPATIBILI CON:

STRAUMANN® BONE LEVEL		NARROW Ø 3,3 - NC	REGULAR Ø 4,1/4,8 - RC
	Ingaggio vite torx	Descrizione **Premilled** Materiale **Titanio gr 5 e PEEK ceramico**	Codice **PREBL33MP** Vite abbinata inclusa Supporto: **SUPBL33**	Codice **PREBL41MP** Vite abbinata inclusa Supporto: **SUPBL41**
		Descrizione **Supporto per Premilled in Titanio e in Titanio gr.5 e PEEK ceramico** Materiale **AISI 303**	Codice **SUPBL33**	Codice **SUPBL41**
		Descrizione **Supporto per Premilled in Titanio e in Titanio gr.5 e PEEK ceramico** Materiale **AISI 303 (per flangia universale)**	Codice **SUPBL33-8**	Codice **SUPBL41-8**
		Descrizione **Supporto per Premilled in cromo** Materiale **AISI 303**	Codice **SUPPRECR** Chiave per grani es. 1,5 non inclusa	Codice **SUPPRECR** Chiave per grani es. 1,5 non inclusa

Note:

M.U.A. DRITTI 0° COMPATIBILI CON:

STRAUMANN® BONE LEVEL			NARROW Ø 3,3 - NC	REGULAR Ø 4,1/4,8 - RC
	Ingaggio	Descrizione **M.U.A. dritto 0°** Materiale **Titanio gr 5**	Codice **UNI2005BL33** Altezza: **0,5 mm** Per componenti abbinabili vedi tabella sottostante	Codice **UNI2007BL41** Altezza: **0,7 mm** Per componenti abbinabili vedi tabella sottostante
	Ingaggio	Descrizione **M.U.A. dritto 0°** Materiale **Titanio gr 5**	Codice **UNI2015BL33** Altezza: **1,5 mm** Per componenti abbinabili vedi tabella sottostante	Codice **UNI2020BL41** Altezza: **2,0 mm** Per componenti abbinabili vedi tabella sottostante
	Ingaggio	Descrizione **M.U.A. dritto 0°** Materiale **Titanio gr 5**	Codice **UNI2025BL33** Altezza: **2,5** Per componenti abbinabili vedi tabella sottostante	Codice **UNI2030BL41** Altezza: **3,0** Per componenti abbinabili vedi tabella sottostante

COMPONENTI ABBINABILI AI M.U.A. DRITTI 0°

	Ingaggio vite	Descrizione **Vite di serraggio** Materiale **Titanio gr 5**	Codice **VIUNIT** Filetto: **M1,4** Testa: **2,45** Torque: **12 N/cm²**	Codice **VIUNIT** Filetto: **M1,4** Testa: **2,45** Torque: **12 N/cm²**
	Ingaggio vite	Descrizione **Vite di ceratura** Materiale **Titanio gr 5**	Codice **VICEUNIT** Filetto: **M1,4** Testa: **2,45** Torque: **12 N/cm²**	Codice **VICEUNIT** Filetto: **M1,4** Testa: **2,45** Torque: **12 N/cm²**
	Ingaggio vite	Descrizione **Vite di protezione** Materiale **Titanio gr 5**	Codice **VIPRUNI3545** Altezza: **4,5 mm**	Codice **VIPRUNI4545** Altezza: **4,5 mm**
	Ingaggio vite	Descrizione **Vite di protezione** Materiale **Titanio gr 5**	Codice **VIPRUNI3560** Altezza: **6,0 mm**	Codice **VIPRUNI4560** Altezza: **6,0 mm**
	Ingaggio vite	Descrizione **Transfert** Materiale **Titanio gr 5**	Codice **TRUNI35X** Vite abbinata inclusa	Codice **TRUNI45X** Vite abbinata inclusa
		Descrizione **Analogo** Materiale **AISI 303**	Codice **ANAUNI35**	Codice **ANAUNI45**
	Ingaggio vite	Descrizione **T-Base** Materiale **Titanio gr 5**	Codice **NDUNI35TX** Vite abbinata inclusa	Codice **NDUNI45TX** Vite abbinata inclusa
	Ingaggio vite	Descrizione **T-Base** Materiale **CrCo**	Codice **NDUNI35CX** Vite abbinata inclusa	Codice **NDUNI45CX** Vite abbinata inclusa

Note:

COMPONENTI **ABBINABILI** CON **M.U.A. DRITTI 0°**:

STRAUMANN® BONE LEVEL			NARROW Ø 3,3 - NC	REGULAR Ø 4,1/4,8 - RC
	Ingaggio vite	Descrizione **Scan body per M.U.A.** Materiale **PEEK naturale**	Codice **SCABOCON** **Vite non inclusa** disponibile separatamente	Codice **SCABOCON** **Vite non inclusa** disponibile separatamente
	Ingaggio vite	Descrizione **Scanmarker intraorale compat. con linea Microsys** Materiale **Alluminio**	Codice **INMUAA** Vite abbinata inclusa	Codice **INMUAA** Vite abbinata inclusa
	Ingaggio vite	Descrizione **Scanmarker intraorale compat. con linea Microsys** Materiale **Titanio e PEEK ceramico**	Codice **INMUAMP** Driver da abbinare: **DRESAELOS**	Codice **INMUAMP** Driver da abbinare: **DRESAELOS**
	Ingaggio vite	Descrizione **Scanmarker tattile compat. con linea Microsys** Materiale **Titanio gr 5**	Codice **TATSCANUNI45** Vite abbinata inclusa	Codice **TATSCANUNI45** Vite abbinata inclusa
	Ingaggio vite	Descrizione **Cilindri di lavoro** Materiale **Titanio gr 5**	Codice **CILUNI35TX** Vite abbinata inclusa	Codice **CILUNI45TX** Vite abbinata inclusa
	Ingaggio vite	Descrizione **Cilindri di lavoro** Materiale **CrCo**	Codice **CILUNI35CX** Vite abbinata inclusa	Codice **CILUNI45CX** Vite abbinata inclusa
	Ingaggio vite	Descrizione **Cilindri calcinabili** Materiale **PMMA trasparente**	Codice **CILUNI35PTX** Vite abbinata inclusa	Codice **CILUNI45PTX** Vite abbinata inclusa
		Descrizione **Tubi di lavoro** Materiale **Titanio gr 5**	Codice **TUCILT**	Codice **TUCILT**
		Descrizione **Tubi di lavoro** Materiale **CrCo**	Codice **TUCILC**	Codice **TUCILC**
		Descrizione **Tubi di lavoro** Materiale **PMMA trasparente**	Codice **TUCILPT**	Codice **TUCILPT**

Note:

M.U.A. ANGOLATI COMPATIBILI CON:

STRAUMANN® BONE LEVEL			NARROW Ø 3,3 - NC	REGULAR Ø 4,1/4,8 - RC
*		Descrizione **Gonimetro universale** Materiale **AISI 303**	Codice **GONIO** Vite abbinata inclusa	Codice **GONIO** Vite abbinata inclusa
*		Descrizione **Posizionatore per angolati linea Microsys** Materiale **AISI 303**	Codice **POSANG**	**POSANG**
	Ingaggio vite	Descrizione **Vite di serraggio** Materiale **Titanio gr 5**	Codice **VIBL** Filetto: **M1,6** Testa: **2,1** Torque: **25 N/cm²**	Codice **VIBL** Filetto: **M1,6** Testa: **2,1** Torque: **25 N/cm²**
	Ingaggio vite	Descrizione **M.U.A. angolato 22°** Materiale **Titanio gr 5**	Codice **AUNI20222BL33** Altezza: **2,0 mm** Vite abbinata inclusa	Codice **AUNI20222BL41** Altezza: **2,0 mm** Vite abbinata inclusa
	Ingaggio vite	Descrizione **M.U.A. angolato 22°** Materiale **Titanio gr 5**	Codice **AUNI20223BL33** Altezza: **3,0 mm** Vite abbinata inclusa	Codice **AUNI20223BL41** Altezza: **3,0 mm** Vite abbinata inclusa
	Ingaggio vite	Descrizione **M.U.A. angolato 30°** Materiale **Titanio gr 5**	Codice **AUNI20302BL33** Altezza: **2,0 mm** Vite abbinata inclusa	Codice **AUNI20302BL41** Altezza: **2,0 mm** Vite abbinata inclusa
	Ingaggio vite	Descrizione **M.U.A. angolato 30°** Materiale **Titanio gr 5**	Codice **AUNI20303BL33** Altezza: **3,0 mm** Vite abbinata inclusa	Codice **AUNI20303BL41** Altezza: **3,0 mm** Vite abbinata inclusa

COMPONENTI ABBINABILI AI M.U.A. ANGOLATI 22/30°

	Ingaggio vite	Descrizione **Vite di serraggio** Materiale **Titanio gr 5**	Codice **VIUNIT** Filetto: **M1,4** Testa: **2,45** Torque: **12 N/cm²**	Codice **VIUNIT** Filetto: **M1,4** Testa: **2,45** Torque: **12 N/cm²**
	Ingaggio vite	Descrizione **Vite di ceratura** Materiale **Titanio gr 5**	Codice **VICEUNIT** Filetto: **M1,4** Testa: **2,45** Torque: **12 N/cm²**	Codice **VICEUNIT** Filetto: **M1,4** Testa: **2,45** Torque: **12 N/cm²**
	Ingaggio vite	Descrizione **Vite di protezione** Materiale **Titanio gr 5**	Codice **VIPRUNI5045** Altezza: **4,5 mm**	Codice **VIPRUNI5045** Altezza: **4,5 mm**
	Ingaggio vite	Descrizione **Vite di protezione** Materiale **Titanio gr 5**	Codice **VIPRUNI5060** Altezza: **6,0 mm**	Codice **VIPRUNI5060** Altezza: **6,0 mm**

Note: * istruzioni per l'uso sul sito **www.microimp.it**

COMPONENTI **ABBINABILI** CON **M.U.A. ANGOLATI 22/30°**:

STRAUMANN® BONE LEVEL			NARROW Ø 3,3 - NC	REGULAR Ø 4,1/4,8 - RC
	Ingaggio vite	Descrizione **Transfert** Materiale **Titanio gr 5**	Codice **TRUNI50X** Vite abbinata inclusa	Codice **TRUNI50X** Vite abbinata inclusa
		Descrizione **Analogo** Materiale **AISI 303**	Codice **ANAUNI50**	Codice **ANAUNI50**
	Ingaggio vite	Descrizione **T-Base** Materiale **Titanio gr 5**	Codice **NDUNI50TX** Vite abbinata inclusa	Codice **NDUNI50TX** Vite abbinata inclusa
	Ingaggio vite	Descrizione **T-Base** Materiale **CrCo**	Codice **NDUNI50CX** Vite abbinata inclusa	Codice **NDUNI50CX** Vite abbinata inclusa
	Ingaggio vite	Descrizione **Scan body per M.U.A.** Materiale **PEEK naturale**	Codice **SCABOCON** **Vite non inclusa** disponibile separatamente	Codice **SCABOCON** **Vite non inclusa** disponibile separatamente
	Ingaggio vite	Descrizione **Scanmarker intraorale compat. con linea Microsys** Materiale **Alluminio**	Codice **INMUAA** Vite abbinata inclusa	Codice **INMUAA** Vite abbinata inclusa
	Ingaggio vite	Descrizione **Scanmarker intraorale compat. con linea Microsys** Materiale **Titanio e PEEK ceramico**	Codice **INMUAMP** Driver da abbinare: **DRESAELOS**	Codice **INMUAMP** Driver da abbinare: **DRESAELOS**
	Ingaggio vite	Descrizione **Scanmarker tattile compat. con linea Microsys** Materiale **Titanio gr 5**	Codice **TATSCANUNI45** Vite abbinata inclusa	Codice **TATSCANUNI45** Vite abbinata inclusa
	Ingaggio vite	Descrizione **Cilindri di lavoro** Materiale **Titanio gr 5**	Codice **CILUNI50TX** Vite abbinata inclusa	Codice **CILUNI50TX** Vite abbinata inclusa
	Ingaggio vite	Descrizione **Cilindri di lavoro** Materiale **CrCo**	Codice **CILUNI50CX** Vite abbinata inclusa	Codice **CILUNI50CX** Vite abbinata inclusa
	Ingaggio vite	Descrizione **Cilindri calcinabili** Materiale **PMMA trasparente**	Codice **CILUNI50PTX** Vite abbinata inclusa	Codice **CILUNI50PTX** Vite abbinata inclusa
		Descrizione **Tubi di lavoro** Materiale **Titanio gr 5**	Codice **TUCILT**	Codice **TUCILT**

Note:

COMPONENTI **ABBINABILI** CON **M.U.A. ANGOLATI 22/30°**:

STRAUMANN® BONE LEVEL		NARROW Ø 3,3 - NC	REGULAR Ø 4,1/4,8 - RC	
	Descrizione **Tubi di lavoro** Materiale **CrCo**	Codice **TUCILC**	Codice **TUCILC**	
	Descrizione **Tubi di lavoro** Materiale **PMMA trasparente**	Codice **TUCILPT**	Codice **TUCILPT**	

Note:

COMPATIBILI CON:

STRAUMANN® TISSUE LEVEL SYNOCTA			NARROW NECK NC Ø 3,3	REGULAR NECK RC Ø 4,8 - RN	WIDE NECK Ø 6,5 - WN
	Ingaggio vite	Descrizione **Vite di serraggio** Materiale **Titanio gr 5**	Codice **VIST33** Filetto: **M1,6** Testa: **2,1** Torque: **25 N/cm²**	Codice **VIST** Filetto: **M2** Testa: **2,6** Torque: **35 N/cm²**	Codice **VIST** Filetto: **M2** Testa: **2,6** Torque: **35 N/cm²**
	Ingaggio vite	Descrizione **Vite per fori inclinati** da abbinare a DRFI Materiale **Titanio gr 5**	Codice **VIFIST33** Filetto: **M1,6** Testa: **2,1** Torque: **10 N/cm²**	Codice **VIFIST** Filetto: **M2** Testa: **2,45** Torque: **20 N/cm²**	Codice **VIFIST** Filetto: **M2** Testa: **2,45** Torque: **20 N/cm²**
	Ingaggio vite	Descrizione **Vite di ceratura** Materiale **Titanio gr 5**		Codice **VICEST** Filetto: **M2** Testa: **2,45** Torque: **15 N/cm²**	
		Descrizione **Analogo da laboratorio** Materiale **AISI 303**		Codice **ANAST48**	Codice **ANAST65**
	Ingaggio vite	Descrizione **T-Base** Materiale **Titanio gr 5**	Codice **NDST33T** **Non rotazionale** Altezza: **4 mm** Vite abbinata inclusa	Codice **NDST48T** **Non rotazionale** Altezza: **4 mm** Vite abbinata inclusa	Codice **NDST65T** **Non rotazionale** Altezza: **4 mm** Vite abbinata inclusa
	Ingaggio vite	Descrizione **T-Base** Materiale **Titanio gr 5**	Codice **NDST33T-L** **Non rotazionale** Altezza: **6,5 mm** Vite abbinata inclusa	Codice **NDST48T-L** **Non rotazionale** Altezza: **6,5 mm** Vite abbinata inclusa	Codice **NDST65T-L** **Non rotazionale** Altezza: **6,5 mm** Vite abbinata inclusa
	Ingaggio vite	Descrizione **T-Base** Materiale **Titanio gr 5**	Codice **NDST33T-R** **Rotazionale** Altezza: **4 mm** Vite abbinata inclusa	Codice **NDST48T-R** **Rotazionale** Altezza: **4 mm** Vite abbinata inclusa	Codice **NDST65T-R** **Rotazionale** Altezza: **4 mm** Vite abbinata inclusa
	Ingaggio vite	Descrizione **T-Base** Materiale **CrCo**		Codice **NDST48C** **Non rotazionale** Altezza: **4 mm** Vite abbinata inclusa	
	Ingaggio vite	Descrizione **T-Base** Materiale **CrCo**		Codice **NDST48C-R** **Rotazionale** Altezza: **4 mm** Vite abbinata inclusa	
		Descrizione **Scan body per T-Base** Materiale **PEEK naturale**	Codice **SCABOND** **Per tutti i Ø** Altezza: **4 mm**	Codice **SCABOND** **Per tutti i Ø** Altezza: **4 mm**	Codice **SCABOND** **Per tutti i Ø** Altezza: **4 mm**
		Descrizione **Scan body per T-Base** Materiale **PEEK ceramico**	Codice **SCABONDL** **Per tutti i Ø** Altezza: **6,5 mm**	Codice **SCABONDL** **Per tutti i Ø** Altezza: **6,5 mm**	Codice **SCABONDL** **Per tutti i Ø** Altezza: **6,5 mm**
		Descrizione **Calcinabile per T-Base** Materiale **PMMA trasparente**		Codice **CANDST48** Altezza: **4 mm**	

Note:

COMPATIBILI CON:

STRAUMANN® TISSUE LEVEL SYNOCTA			NARROW NECK NC Ø 3,3	REGULAR NECK RC Ø 4,8 - RN	WIDE NECK Ø 6,5 - WN
*	Ingaggio vite	Descrizione **T-Base compatibili con matematiche Sirona®** Materiale **Titanio gr 5**		Codice **SNDST48T** **Non rotazionale** Vite abbinata inclusa	Codice **SNDST65T** **Non rotazionale** Vite abbinata inclusa
*	Ingaggio vite	Descrizione **T-Base compatibili con matematiche Sirona®** Materiale **Titanio gr 5**		Codice **SNDST48T-R** **Rotazionale** Vite abbinata inclusa	Codice **SNDST65T-R** **Rotazionale** Vite abbinata inclusa
	Ingaggio vite	Descrizione **Cilindro di lavoro** Materiale **Titanio gr 5**		Codice **CILST48T** **Non rotazionale** Vite abbinata inclusa	
	Ingaggio vite	Descrizione **Cilindro di lavoro** Materiale **CrCo**		Codice **CILST48C** **Non rotazionale** Vite abbinata inclusa	
	Ingaggio vite	Descrizione **Cilindri calcinabili** Materiale **PMMA trasparente**		Codice **CILST48PT** **Non rotazionale** Vite abbinata inclusa	Codice **CILST65PT** **Non rotazionale** Vite abbinata inclusa
	Ingaggio vite	Descrizione **Transfert** Materiale **Titanio gr 5**		Codice **TRST48** **Non rotazionale** Vite abbinata inclusa	
	Ingaggio vite	Descrizione **Scanmarker per scansioni intraorali** Materiale **Alluminio**		Codice **INST48A** Vite abbinata inclusa	Codice **INST65A** Vite abbinata inclusa
	Ingaggio vite	Descrizione **Scanmarker per scansioni intraorali** Materiale **Titanio gr 5 e PEEK ceramico**	Codice **INST33MP** Driver da abbinare: **DRESAELOS**	Codice **INST48MP** Driver da abbinare: **DRESAELOS**	Codice **INST65MP** Driver da abbinare: **DRESAELOS**
	Ingaggio vite	Descrizione **Scanmarker per scansioni tattili** Materiale **Titanio gr 5**		Codice **TATSCANST48** Vite abbinata inclusa	Codice **TATSCANST65** Vite abbinata inclusa
	Ingaggio vite	Descrizione **Premilled per CAD-ON** Materiale **Titanio gr 5**	Codice **PREST33T** Altezza: **corto** Vite abbinata inclusa Supporto: **SUPST33**	Codice **PREST48T** Altezza: **corto** Vite abbinata inclusa Supporto: **SUPST48**	Codice **PREST65T** Altezza: **corto** Vite abbinata inclusa Supporto: **SUPST65**
	Ingaggio vite	Descrizione **Premilled** Materiale **Titanio gr 5**	Codice **PREST33T-L** Altezza: **lungo** Vite abbinata inclusa Supporto: **SUPPRECR**	Codice **PREST48T-L** Altezza: **lungo** Vite abbinata inclusa Supporto: **SUPPRECR**	Codice **PREST65T-L** Altezza: **lungo** Vite abbinata inclusa Supporto: **SUPPRECR**
	Ingaggio vite	Descrizione **Premilled** Materiale **CrCo**		Codice **PREST48C** Vite abbinata inclusa Supporto: **SUPPRECR**	Codice **PREST65C** Vite abbinata inclusa Supporto: **SUPPRECR**

Note: * disponibile cappetta in plastica cod. SCANPOST.

COMPATIBILI CON:

STRAUMANN® TISSUE LEVEL SYNOCTA	NARROW NECK NC Ø 3,3	REGULAR NECK RC Ø 4,8 - RN	WIDE NECK Ø 6,5 - WN
Ingaggio vite Descrizione **Premilled** Materiale **Titanio gr 5 e PEEK**	Codice **PREST33MP** Vite abbinata inclusa Supporto: **SUPST33**	Codice **PREST48MP** Vite abbinata inclusa Supporto: **SUPST48**	Codice **PREST65MP** Vite abbinata inclusa Supporto: **SUPST65**
Descrizione **Supporto per Premilled in Titanio e in Titanio gr.5 e PEEK ceramico** Materiale **AISI 303**	Codice **SUPST33**	Codice **SUPST48**	Codice **SUPST65**
Descrizione **Supporto per Premilled in Titanio e in Titanio gr.5 e PEEK ceramico** Materiale **AISI 303 (per flangia universale)**	Codice **SUPST33-8**	Codice **SUPST48-8**	Codice **SUPST65-8**
Descrizione **Supporto per Premilled in cromo** Materiale **AISI 303**	Codice **SUPPRECR** Chiave per grani es. 1,5 non inclusa	Codice **SUPPRECR** Chiave per grani es. 1,5 non inclusa	Codice **SUPPRECR** Chiave per grani es. 1,5 non inclusa

Note:

M.U.A. DRITTI 0° COMPATIBILI CON:

STRAUMANN® TISSUE LEVEL SYNOCTA	NARROW NECK NC Ø 3,3	REGULAR NECK RC Ø 4,8 - RN	WIDE NECK Ø 6,5 - WN

	Ingaggio	Descrizione	Codice
		M.U.A. dritto 0° Materiale **Titanio gr 5**	**UNI2000ST48** Altezza: **0,0** Per componenti abbinabili vedi tabella sottostante

COMPONENTI ABBINABILI AI M.U.A. DRITTI 0°

	Ingaggio vite	Descrizione	Codice
		Vite di serraggio Materiale **Titanio gr 5**	**VIUNIT** Filetto: **M1,4** Testa: **2,45** Torque: **12 N/cm²**
		Vite di ceratura Materiale **Titanio gr 5**	**VICEUNIT** Filetto: **M1,4** Testa: **2,45** Torque: **12 N/cm²**
		Vite di protezione Materiale **Titanio gr 5**	**VIPRUNIST48** Altezza: **4,5 mm**
		Transfert Materiale **Titanio gr 5 / AISI 303**	**TRUNIST** Vite abbinata inclusa
		Analogo Materiale **Titanio gr 5**	**ANAUNIST48**
		T-Base Materiale **Titanio gr 5**	**NDUNISTT** Vite abbinata inclusa
		T-Base Materiale **CrCo**	**NDUNISTC** Vite abbinata inclusa
		Scan body per M.U.A. Materiale **PEEK naturale**	**SCABOCON** **Vite non inclusa** disponibile separatamente
		Scanmarker intraorale compat. con linea Microsys Materiale **Alluminio**	**INMUAA** Vite abbinata inclusa
		Scanmarker intraorale compat. con linea Microsys Materiale **Titanio e PEEK ceramico**	**INMUAMP** Driver da abbinare: **DRESAELOS**

Note:

COMPONENTI **ABBINABILI** CON **M.U.A. DRITTI 0°**:

STRAUMANN® TISSUE LEVEL SYNOCTA			NARROW NECK NC Ø 3,3	REGULAR NECK RC Ø 4,8 - RN	WIDE NECK Ø 6,5 - WN
	Ingaggio vite	Descrizione **Scanmarker tattile compat. con linea Microsys** Materiale **Titanio gr 5**		Codice **TATSCANUNI45** Vite abbinata inclusa	
	Ingaggio vite	Descrizione **Cilindri di lavoro** Materiale **Titanio gr 5**		Codice **CILSTCO48T** Vite abbinata inclusa	
	Ingaggio vite	Descrizione **Cilindri di lavoro** Materiale **CrCo**		Codice **CILSTCO48C** Vite abbinata inclusa	
	Ingaggio vite	Descrizione **Cilindri calcinabili** Materiale **PMMA trasparente**		Codice **CILSTCO48PT** Vite abbinata inclusa	
		Descrizione **Tubi di lavoro** Materiale **Titanio gr 5**		Codice **TUCILT**	
		Descrizione **Tubi di lavoro** Materiale **CrCo**		Codice **TUCILC**	
		Descrizione **Tubi di lavoro** Materiale **PMMA trasparente**		Codice **TUCILPT**	

Note:

M.U.A. ANGOLATI COMPATIBILI CON:

STRAUMANN® TISSUE LEVEL SYNOCTA	NARROW NECK NC Ø 3,3	REGULAR NECK RC Ø 4,8 - RN	WIDE NECK Ø 6,5 - WN

*		Descrizione **Gonimetro universale** Materiale **AISI 303**	Codice **GONIO** Vite abbinata inclusa
*		Descrizione **Posizionatore per angolati linea Microsys** Materiale **AISI 303**	Codice **POSANG**
	Ingaggio vite	Descrizione **Vite di serraggio** Materiale **Titanio gr 5**	Codice **VIAST** Filetto: **M2** Testa: **2,3** Torque: **35 N/cm²**
	Ingaggio vite	Descrizione **M.U.A. angolato 22°** Materiale **Titanio gr 5**	Codice **AUNI20222ST48** Altezza: **2,0 mm** Vite abbinata inclusa
	Ingaggio vite	Descrizione **M.U.A. angolato 30°** Materiale **Titanio gr 5**	Codice **AUNI20302ST48** Altezza: **2,0 mm** Vite abbinata inclusa

COMPONENTI ABBINABILI AI M.U.A. ANGOLATI 22/30°

	Ingaggio vite	Descrizione **Vite di serraggio** Materiale **Titanio gr 5**	Codice **VIUNIT** Filetto: **M1,4** Testa: **2,45** Torque: **12 N/cm²**
	Ingaggio vite	Descrizione **Vite di ceratura** Materiale **Titanio gr 5**	Codice **VICEUNIT** Filetto: **M1,4** Testa: **2,45** Torque: **12 N/cm²**
	Ingaggio vite	Descrizione **Vite di protezione** Materiale **Titanio gr 5**	Codice **VIPRUNI5045** Altezza: **4,5 mm**
	Ingaggio vite	Descrizione **Vite di protezione** Materiale **Titanio gr 5**	Codice **VIPRUNI5060** Altezza: **6,0 mm**
	Ingaggio vite	Descrizione **Transfert** Materiale **Titanio gr 5**	Codice **TRUNI50X** Vite abbinata inclusa
		Descrizione **Analogo** Materiale **AISI 303**	Codice **ANAUNI50**

Note: * istruzioni per l'uso sul sito **www.microimp.it**

COMPONENTI **ABBINABILI** CON **M.U.A. ANGOLATI 22/30°**:

STRAUMANN® TISSUE LEVEL SYNOCTA	NARROW NECK NC Ø 3,3	REGULAR NECK RC Ø 4,8 - RN	WIDE NECK Ø 6,5 - WN
Ingaggio vite Descrizione **T-Base** Materiale **Titanio gr 5**		Codice **NDUNI50TX** Vite abbinata inclusa	
Ingaggio vite Descrizione **T-Base** Materiale **CrCo**		Codice **NDUNI50CX** Vite abbinata inclusa	
Ingaggio vite Descrizione **Scan body per M.U.A.** Materiale **PEEK naturale**		Codice **SCABOCON** **Vite non inclusa** disponibile separatamente	
Ingaggio vite Descrizione **Scanmarker intraorale compat. con linea Microsys** Materiale **Alluminio**		Codice **INMUAA** Vite abbinata inclusa	
Ingaggio vite Descrizione **Scanmarker intraorale compat. con linea Microsys** Materiale **Titanio e PEEK ceramico**		Codice **INMUAMP** Driver da abbinare: **DRESAELOS**	
Ingaggio vite Descrizione **Scanmarker tattile compat. con linea Microsys** Materiale **Titanio gr 5**		Codice **TATSCANUNI45** Vite abbinata inclusa	
Ingaggio vite Descrizione **Cilindri di lavoro** Materiale **Titanio gr 5**		Codice **CILUNI50TX** Vite abbinata inclusa	
Ingaggio vite Descrizione **Cilindri di lavoro** Materiale **CrCo**		Codice **CILUNI50CX** Vite abbinata inclusa	
Ingaggio vite Descrizione **Cilindri calcinabili** Materiale **PMMA trasparente**		Codice **CILUNI50PTX** Vite abbinata inclusa	
Descrizione **Tubi di lavoro** Materiale **Titanio gr 5**		Codice **TUCILT**	
Descrizione **Tubi di lavoro** Materiale **CrCo**		Codice **TUCILC**	
Descrizione **Tubi di lavoro** Materiale **PMMA trasparente**		Codice **TUCILPT**	

Note:

COMPATIBILI CON:

SWEDEN & MARTINA® PREMIUM KOHNO			Ø 3,3	Ø 3,8	Ø 4,25	Ø 5,0
	Ingaggio vite	Descrizione **Vite di serraggio** Materiale **Titanio gr 5**	Codice **VISW38** Filetto: **M1,8** Testa: **2,2** Torque: **25 N/cm²**	Codice **VISW38** Filetto: **M1,8** Testa: **2,2** Torque: **25 N/cm²**	Codice **VISW4250** Filetto: **M2** Testa: **2,5** Torque: **25 N/cm²**	Codice **VISW4250** Filetto: **M2** Testa: **2,5** Torque: **25 N/cm²**
	Ingaggio vite	Descrizione **Vite per fori inclinati** da abbinare a DRFI Materiale **Titanio gr 5**	Codice **VIFISW38** Filetto: **M1,8** Testa: **2,2** Torque: **15 N/cm²**	Codice **VIFISW38** Filetto: **M1,8** Testa: **2,2** Torque: **15 N/cm²**	Codice **VIFISW4250** Filetto: **M2** Testa: **2,5** Torque: **20 N/cm²**	Codice **VIFISW4250** Filetto: **M2** Testa: **2,5** Torque: **20 N/cm²**
	Ingaggio vite	Descrizione **Vite di ceratura** Materiale **Titanio gr 5**	Codice **VICESW38** Filetto: **M1,8** Testa: **2,2** Torque: **15 N/cm²**	Codice **VICESW38** Filetto: **M1,8** Testa: **2,2** Torque: **15 N/cm²**	Codice **VICESW4250** Filetto: **M2** Testa: **2,5** Torque: **15 N/cm²**	Codice **VICESW4250** Filetto: **M2** Testa: **2,5** Torque: **15 N/cm²**
		Descrizione **Analogo da laboratorio** Materiale **AISI 303**	Codice **ANASW33**	Codice **ANASW38**	Codice **ANASW42**	Codice **ANASW50**
	Ingaggio vite	Descrizione **T-Base** Materiale **Titanio gr 5**	Codice **NDSW33T** **Non rotazionale** Altezza: **4 mm** Vite abbinata inclusa	Codice **NDSW38T** **Non rotazionale** Altezza: **4 mm** Vite abbinata inclusa	Codice **NDSW42T** **Non rotazionale** Altezza: **4 mm** Vite abbinata inclusa	Codice **NDSW50T** **Non rotazionale** Altezza: **4 mm** Vite abbinata inclusa
	Ingaggio vite	Descrizione **T-Base** Materiale **Titanio gr 5**	Codice **NDSW33TL** **Non rotazionale** Altezza: **6,5 mm** Vite abbinata inclusa	Codice **NDSW38TL** **Non rotazionale** Altezza: **6,5 mm** Vite abbinata inclusa	Codice **NDSW42TL** **Non rotazionale** Altezza: **6,5 mm** Vite abbinata inclusa	Codice **NDSW50TL** **Non rotazionale** Altezza: **6,5 mm** Vite abbinata inclusa
	Ingaggio vite	Descrizione **T-Base** Materiale **Titanio gr 5**	Codice **NDSW33T-R** **Rotazionale** Altezza: **4 mm** Vite abbinata inclusa	Codice **NDSW38T-R** **Rotazionale** Altezza: **4 mm** Vite abbinata inclusa	Codice **NDSW42T-R** **Rotazionale** Altezza: **4 mm** Vite abbinata inclusa	Codice **NDSW50T-R** **Rotazionale** Altezza: **4 mm** Vite abbinata inclusa
	Ingaggio vite	Descrizione **T-Base** Materiale **CrCo**	Codice **NDSW33C** **Non rotazionale** Altezza: **4 mm** Vite abbinata inclusa	Codice **NDSW38C** **Non rotazionale** Altezza: **4 mm** Vite abbinata inclusa	Codice **NDSW42C** **Non rotazionale** Altezza: **4 mm** Vite abbinata inclusa	Codice **NDSW50C** **Non rotazionale** Altezza: **4 mm** Vite abbinata inclusa
	Ingaggio vite	Descrizione **T-Base** Materiale **CrCo**	Codice **NDSW33C-R** **Rotazionale** Altezza: **4 mm** Vite abbinata inclusa	Codice **NDSW38C-R** **Rotazionale** Altezza: **4 mm** Vite abbinata inclusa	Codice **NDSW42C-R** **Rotazionale** Altezza: **4 mm** Vite abbinata inclusa	Codice **NDSW50C-R** **Rotazionale** Altezza: **4 mm** Vite abbinata inclusa
		Descrizione **Scan body per T-Base** Materiale **PEEK**	Codice **SCABOND** **Per tutti i Ø** Altezza: **4 mm**	Codice **SCABOND** **Per tutti i Ø** Altezza: **4 mm**	Codice **SCABOND** **Per tutti i Ø** Altezza: **4 mm**	Codice **SCABOND** **Per tutti i Ø** Altezza: **4 mm**
		Descrizione **Scan body per T-Base** Materiale **PEEK ceramico**	Codice **SCABONDL** **Per tutti i Ø** Altezza: **6,5 mm**	Codice **SCABONDL** **Per tutti i Ø** Altezza: **6,5 mm**	Codice **SCABONDL** **Per tutti i Ø** Altezza: **6,5 mm**	Codice **SCABONDL** **Per tutti i Ø** Altezza: **6,5 mm**
		Descrizione **Calcinabile per T-Base** Materiale **PMMA trasparente**	Codice **CAND46** Altezza: **4 mm**	Codice **CAND46** Altezza: **4 mm**	Codice **CAND46** Altezza: **4 mm**	Codice **CAND50** Altezza: **4 mm**

Note:

COMPATIBILI CON:

SWEDEN & MARTINA® PREMIUM KOHNO			Ø 3,3	Ø 3,8	Ø 4,25	Ø 5,0
*	Ingaggio vite	Descrizione **T-Base compatibili con matematiche Sirona®** Materiale **Titanio gr 5**		Codice **SNDSW38T** **Non rotazionale** Altezza: **corto** Vite abbinata inclusa	Codice **SNDSW42T** **Non rotazionale** Altezza: **corto** Vite abbinata inclusa	
*	Ingaggio vite	Descrizione **T-Base compatibili con matematiche Sirona®** Materiale **Titanio gr 5**		Codice **SNDSW38T-R** **Rotazionale** Altezza: **corto** Vite abbinata inclusa	Codice **SNDSW42T-R** **Rotazionale** Altezza: **corto** Vite abbinata inclusa	
	Ingaggio vite	Descrizione **Cilindro di lavoro** Materiale **Titanio gr 5**	Codice **CILSW33T** **Non rotazionale** Vite abbinata inclusa	Codice **CILSW38T** **Non rotazionale** Vite abbinata inclusa	Codice **CILSW42T** **Non rotazionale** Vite abbinata inclusa	Codice **CILSW50T** **Non rotazionale** Vite abbinata inclusa
	Ingaggio vite	Descrizione **Cilindro di lavoro** Materiale **Titanio gr 5**	Codice **CILSW33T-R** **Rotazionale** Vite abbinata inclusa	Codice **CILSW38T-R** **Rotazionale** Vite abbinata inclusa	Codice **CILSW42T-R** **Rotazionale** Vite abbinata inclusa	
	Ingaggio vite	Descrizione **Cilindro di lavoro** Materiale **CrCo**		Codice **CILSW38C** **Non rotazionale** Vite abbinata inclusa	Codice **CILSW42C** **Non rotazionale** Vite abbinata inclusa	Codice **CILSW50C** **Non rotazionale** Vite abbinata inclusa
	Ingaggio vite	Descrizione **Cilindri calcinabili** Materiale **PMMA trasparente**	Codice **CILSW33PT** **Non rotazionale** Vite abbinata inclusa	Codice **CILSW38PT** **Non rotazionale** Vite abbinata inclusa	Codice **CILSW42PT** **Non rotazionale** Vite abbinata inclusa	Codice **CILSW50PT** **Non rotazionale** Vite abbinata inclusa
	Ingaggio vite	Descrizione **Transfert** Materiale **Titanio gr 5**	Codice **TRSW33** **Non rotazionale** Vite abbinata inclusa	Codice **TRSW38** **Non rotazionale** Vite abbinata inclusa	Codice **TRSW42** **Non rotazionale** Vite abbinata inclusa	Codice **TRSW50** **Non rotazionale** Vite abbinata inclusa
	Ingaggio vite	Descrizione **Marker per scansioni intraorali** Materiale **Alluminio**	Codice **INSW33A** Vite abbinata inclusa	Codice **INSW38A** Vite abbinata inclusa	Codice **INSW42A** Vite abbinata inclusa	Codice **INSW50A** Vite abbinata inclusa
	Ingaggio vite	Descrizione **Marker per scansioni intraorali** Materiale **Titanio gr 5 e PEEK**	Codice **INSW33MP** Driver da abbinare: **DRESAELOS**	Codice **INSW38MP** Driver da abbinare: **DRESAELOS**	Codice **INSW42MP** Driver da abbinare: **DRESAELOS**	Codice **INSW50MP** Driver da abbinare: **DRESAELOS**
	Ingaggio vite	Descrizione **Marker per scansioni tattili** Materiale **Titanio gr 5**	Codice **TATSCANSW33** Vite abbinata inclusa	Codice **TATSCANSW38** Vite abbinata inclusa	Codice **TATSCANSW42** Vite abbinata inclusa	Codice **TATSCANSW50** Vite abbinata inclusa
	Ingaggio vite	Descrizione **Premilled per CAD-ON** Materiale **Titanio gr 5**	Codice **PRESW33T** Altezza: **corto** Vite abbinata inclusa Supporto: **SUPSW33**	Codice **PRESW38T** Altezza: **corto** Vite abbinata inclusa Supporto: **SUPSW38**	Codice **PRESW42T** Altezza: **corto** Vite abbinata inclusa Supporto: **SUPSW42**	Codice **PRESW50T** Altezza: **corto** Vite abbinata inclusa Supporto: **SUPSW50**
	Ingaggio vite	Descrizione **Premilled** Materiale **Titanio gr 5**	Codice **PRESW33T-L** Altezza: **lungo** Vite abbinata inclusa Supporto: **SUPPRECR**	Codice **PRESW38T-L** Altezza: **lungo** Vite abbinata inclusa Supporto: **SUPPRECR**	Codice **PRESW42T-L** Altezza: **lungo** Vite abbinata inclusa Supporto: **SUPPRECR**	Codice **PRESW50T-L** Altezza: **lungo** Vite abbinata inclusa Supporto: **SUPPRECR**

Note: * disponibile cappetta in plastica cod. SCANPOST.

COMPATIBILI CON:

SWEDEN & MARTINA® PREMIUM KOHNO			Ø 3,3	Ø 3,8	Ø 4,25	Ø 5,0
	Ingaggio vite	Descrizione **Premilled** Materiale **CrCo**	Codice **PRESW33C** Vite abbinata inclusa Supporto: **SUPPRECR**	Codice **PRESW38C** Vite abbinata inclusa Supporto: **SUPPRECR**	Codice **PRESW42C** Vite abbinata inclusa Supporto: **SUPPRECR**	Codice **PRESW50C** Vite abbinata inclusa Supporto: **SUPPRECR**
	Ingaggio vite	Descrizione **Premilled** Materiale **Titanio gr 5 e PEEK**	Codice **PRESW33MP** Vite abbinata inclusa Supporto: **SUPSW33**	Codice **PRESW38MP** Vite abbinata inclusa Supporto: **SUPSW38**	Codice **PRESW42MP** Vite abbinata inclusa Supporto: **SUPSW42**	Codice **PRESW50MP** Vite abbinata inclusa Supporto: **SUPSW50**
		Descrizione **Supporto per Premilled in Titanio e in Titanio gr.5 e PEEK ceramico** Materiale **AISI 303**	Codice **SUPSW33**	Codice **SUPSW38**	Codice **SUPSW42**	Codice **SUPSW50**
		Descrizione **Supporto per Premilled in Titanio e in Titanio gr.5 e PEEK ceramico** Materiale **AISI 303 (per flangia universale)**	Codice **SUPSW33-8**	Codice **SUPSW38-8**	Codice **SUPSW42-8**	Codice **SUPSW50-8**
		Descrizione **Supporto per Premilled in cromo** Materiale **AISI 303**	Codice **SUPPRECR** Chiave per grani es. 1,5 non inclusa	Codice **SUPPRECR** Chiave per grani es. 1,5 non inclusa	Codice **SUPPRECR** Chiave per grani es. 1,5 non inclusa	Codice **SUPPRECR** Chiave per grani es. 1,5 non inclusa

Note:

M.U.A. DRITTI 0° COMPATIBILI CON:

SWEDEN & MARTINA® PREMIUM KOHNO	Ø 3,3	Ø 3,8	Ø 4,25	Ø 5,0
Ingaggio	Descrizione **M.U.A. dritto 0°** Materiale **Titanio gr 5**	Codice **UNI2007SW38** Altezza: **0,7 mm** Per comp. abbinabili vedi tab. sottostante	Codice **UNI2008SW42** Altezza: **0,8 mm** Per comp. abbinabili vedi tab. sottostante	Codice **UNI2008SW50** Altezza: **0,8 mm** Per comp. abbinabili vedi tab. sottostante
Ingaggio	Descrizione **M.U.A. dritto 0°** Materiale **Titanio gr 5**	Codice **UNI2017SW38** Altezza: **1,7 mm** Per comp. abbinabili vedi tab. sottostante	Codice **UNI2018SW42** Altezza: **1,8 mm** Per comp. abbinabili vedi tab. sottostante	Codice **UNI2018SW50** Altezza: **1,8 mm** Per comp. abbinabili vedi tab. sottostante

COMPONENTI ABBINABILI AI M.U.A. DRITTI 0°

Ingaggio vite	Descrizione **Vite di serraggio** Materiale **Titanio gr 5**	Codice **VIUNIE** Filetto: **M1,4** Testa: **2,45** Torque: **12 N/cm²**	Codice **VIUNIE** Filetto: **M1,4** Testa: **2,45** Torque: **12 N/cm²**	Codice **VIUNIE** Filetto: **M1,4** Testa: **2,45** Torque: **12 N/cm²**
Ingaggio vite	Descrizione **Vite di ceratura** Materiale **Titanio gr 5**	Codice **VICEUNI** Filetto: **M1,4** Testa: **2,45** Torque: **12 N/cm²**	Codice **VICEUNI** Filetto: **M1,4** Testa: **2,45** Torque: **12 N/cm²**	Codice **VICEUNI** Filetto: **M1,4** Testa: **2,45** Torque: **12 N/cm²**
Ingaggio vite	Descrizione **Vite di protezione** Materiale **Titanio gr 5**	Codice **VIPRUNI4545** Altezza: **4,5 mm**	Codice **VIPRUNI4545** Altezza: **4,5 mm**	Codice **VIPRUNI5045** Altezza: **4,5 mm**
Ingaggio vite	Descrizione **Vite di protezione** Materiale **Titanio gr 5**	Codice **VIPRUNI4560** Altezza: **6,0 mm**	Codice **VIPRUNI4560** Altezza: **6,0 mm**	Codice **VIPRUNI5060** Altezza: **6,0 mm**
Ingaggio vite	Descrizione **Transfert** Materiale **Titanio gr 5**	Codice **TRUNI45** Vite abbinata inclusa	Codice **TRUNI45** Vite abbinata inclusa	Codice **TRUNI50** Vite abbinata inclusa
	Descrizione **Analogo** Materiale **AISI 303**	Codice **ANAUNI45**	Codice **ANAUNI45**	Codice **ANAUNI50**
Ingaggio vite	Descrizione **T-Base** Materiale **Titanio gr 5**	Codice **NDUNI45T** Vite abbinata inclusa	Codice **NDUNI45T** Vite abbinata inclusa	Codice **NDUNI50T** Vite abbinata inclusa
Ingaggio vite	Descrizione **T-Base** Materiale **CrCo**	Codice **NDUNI45C** Vite abbinata inclusa	Codice **NDUNI45C** Vite abbinata inclusa	Codice **NDUNI50C** Vite abbinata inclusa
Ingaggio vite	Descrizione **Scan body per M.U.A.** Materiale **PEEK naturale**	Codice **SCABOCON** **Vite non inclusa** disponibile separatamente	Codice **SCABOCON** **Vite non inclusa** disponibile separatamente	Codice **SCABOCON** **Vite non inclusa** disponibile separatamente

Note:

COMPONENTI **ABBINABILI** CON **M.U.A. DRITTI 0°**:

SWEDEN & MARTINA® PREMIUM KOHNO			Ø 3,3	Ø 3,8	Ø 4,25	Ø 5,0
	Ingaggio vite	Descrizione **Scanmarker intraorale compat. con linea Microsys** Materiale **Alluminio**		Codice **INMUAA** Vite abbinata inclusa	Codice **INMUAA** Vite abbinata inclusa	Codice **INMUAA** Vite abbinata inclusa
	Ingaggio vite	Descrizione **Scanmarker intraorale compat. con linea Microsys** Materiale **Titanio e PEEK ceramico**		Codice **INMUAMP** Driver da abbinare: **DRESAELOS**	Codice **INMUAMP** Driver da abbinare: **DRESAELOS**	Codice **INMUAMP** Driver da abbinare: **DRESAELOS**
	Ingaggio vite	Descrizione **Scanmarker tattile compat. con linea Microsys** Materiale **Titanio gr 5**		Codice **TATSCANUNI45** Vite abbinata inclusa	Codice **TATSCANUNI45** Vite abbinata inclusa	Codice **TATSCANUNI45** Vite abbinata inclusa
	Ingaggio vite	Descrizione **Cilindri di lavoro** Materiale **Titanio gr 5**		Codice **CILUNI45T** Vite abbinata inclusa	Codice **CILUNI45T** Vite abbinata inclusa	Codice **CILUNI50T** Vite abbinata inclusa
	Ingaggio vite	Descrizione **Cilindri di lavoro** Materiale **CrCo**		Codice **CILUNI45C** Vite abbinata inclusa	Codice **CILUNI45C** Vite abbinata inclusa	Codice **CILUNI50C** Vite abbinata inclusa
	Ingaggio vite	Descrizione **Cilindri calcinabili** Materiale **PMMA trasparente**		Codice **CILUNI45PT** Vite abbinata inclusa	Codice **CILUNI45PT** Vite abbinata inclusa	Codice **CILUNI50PT** Vite abbinata inclusa
		Descrizione **Tubi di lavoro** Materiale **Titanio gr 5**		Codice **TUCILT**	Codice **TUCILT**	Codice **TUCILT**
		Descrizione **Tubi di lavoro** Materiale **CrCo**		Codice **TUCILC**	Codice **TUCILC**	Codice **TUCILC**
		Descrizione **Tubi di lavoro** Materiale **PMMA trasparente**		Codice **TUCILPT**	Codice **TUCILPT**	Codice **TUCILPT**

Note:

M.U.A. ANGOLATI COMPATIBILI CON:

SWEDEN & MARTINA® PREMIUM KOHNO			Ø 3,3	Ø 3,8	Ø 4,25	Ø 5,0
*		Descrizione **Gonimetro universale** Materiale **AISI 303**		Codice **GONIO** Vite abbinata inclusa	Codice **GONIO** Vite abbinata inclusa	Codice **GONIO** Vite abbinata inclusa
*		Descrizione **Posizionatore per angolati linea Microsys** Materiale **AISI 303**		Codice **POSANG**	Codice **POSANG**	Codice **POSANG**
	Ingaggio vite	Descrizione **Vite di serraggio** Materiale **Titanio gr 5**		Codice **VIASW38** Filetto: **M1,8** Testa: **2,2** Torque: **30 N/cm²**	Codice **VIASW4250** Filetto: **M2** Testa: **2,3** Torque: **30 N/cm²**	Codice **VIASW4250** Filetto: **M2** Testa: **2,3** Torque: **30 N/cm²**
	Ingaggio vite	Descrizione **M.U.A. angolato 22°** Materiale **Titanio gr 5**		Codice **AUNI20222SW38** Altezza: **2,0 mm** Vite abbinata inclusa	Codice **AUNI20222SW42** Altezza: **2,0 mm** Vite abbinata inclusa	Codice **AUNI20222SW50** Altezza: **2,0 mm** Vite abbinata inclusa
	Ingaggio vite	Descrizione **M.U.A. angolato 30°** Materiale **Titanio gr 5**		Codice **AUNI20302SW38** Altezza: **2,0 mm** Vite abbinata inclusa	Codice **AUNI20302SW42** Altezza: **2,0 mm** Vite abbinata inclusa	Codice **AUNI20302SW50** Altezza: **2,0 mm** Vite abbinata inclusa

COMPONENTI ABBINABILI AI M.U.A. ANGOLATI 22/30°

	Ingaggio vite	Descrizione **Vite di serraggio** Materiale **Titanio gr 5**		Codice **VIUNIE** Filetto: **M1,4** Testa: **2,45** Torque: **12 N/cm²**	Codice **VIUNIE** Filetto: **M1,4** Testa: **2,45** Torque: **12 N/cm²**	Codice **VIUNIE** Filetto: **M1,4** Testa: **2,45** Torque: **12 N/cm²**
	Ingaggio vite	Descrizione **Vite di ceratura** Materiale **Titanio gr 5**		Codice **VICEUNI** Filetto: **M1,4** Testa: **2,45** Torque: **12 N/cm²**	Codice **VICEUNI** Filetto: **M1,4** Testa: **2,45** Torque: **12 N/cm²**	Codice **VICEUNI** Filetto: **M1,4** Testa: **2,45** Torque: **12 N/cm²**
	Ingaggio vite	Descrizione **Vite di protezione** Materiale **Titanio gr 5**		Codice **VIPRUNI5045** Altezza: **4,5 mm**	Codice **VIPRUNI5045** Altezza: **4,5 mm**	Codice **VIPRUNI5045** Altezza: **4,5 mm**
	Ingaggio vite	Descrizione **Vite di protezione** Materiale **Titanio gr 5**		Codice **VIPRUNI5060** Altezza: **6,0 mm**	Codice **VIPRUNI5060** Altezza: **6,0 mm**	Codice **VIPRUNI5060** Altezza: **6,0 mm**
	Ingaggio vite	Descrizione **Transfert** Materiale **Titanio gr 5**		Codice **TRUNI50** Vite abbinata inclusa	Codice **TRUNI50** Vite abbinata inclusa	Codice **TRUNI50** Vite abbinata inclusa
		Descrizione **Analogo** Materiale **Titanio gr 5**		Codice **ANAUNI50**	Codice **ANAUNI50**	Codice **ANAUNI50**

Note: * istruzioni per l'uso sul sito **www.microimp.it**

COMPONENTI **ABBINABILI** CON **M.U.A. ANGOLATI 22/30°**:

SWEDEN & MARTINA® PREMIUM KOHNO			Ø 3,3	Ø 3,8	Ø 4,25	Ø 5,0
	Ingaggio vite	Descrizione **T-Base** Materiale **Titanio gr 5**		Codice **NDUNI50T** Vite abbinata inclusa	Codice **NDUNI50T** Vite abbinata inclusa	Codice **NDUNI50T** Vite abbinata inclusa
	Ingaggio vite	Descrizione **T-Base** Materiale **CrCo**		Codice **NDUNI50C** Vite abbinata inclusa	Codice **NDUNI50C** Vite abbinata inclusa	Codice **NDUNI50C** Vite abbinata inclusa
	Ingaggio vite	Descrizione **Scan body per M.U.A.** Materiale **PEEK naturale**		Codice **SCABOCON** **Vite non inclusa** disponibile separatamente	Codice **SCABOCON** **Vite non inclusa** disponibile separatamente	Codice **SCABOCON** **Vite non inclusa** disponibile separatamente
	Ingaggio vite	Descrizione **Scanmarker intraorale compat. con linea Microsys** Materiale **Alluminio**		Codice **INMUAA** Vite abbinata inclusa	Codice **INMUAA** Vite abbinata inclusa	Codice **INMUAA** Vite abbinata inclusa
	Ingaggio vite	Descrizione **Scanmarker intraorale compat. con linea Microsys** Materiale **Titanio e PEEK ceramico**		Codice **INMUAMP** Driver da abbinare: **DRESAELOS**	Codice **INMUAMP** Driver da abbinare: **DRESAELOS**	Codice **INMUAMP** Driver da abbinare: **DRESAELOS**
	Ingaggio vite	Descrizione **Scanmarker tattile compat. con linea Microsys** Materiale **Titanio gr 5**		Codice **TATSCANUNI45** Vite abbinata inclusa	Codice **TATSCANUNI45** Vite abbinata inclusa	Codice **TATSCANUNI45** Vite abbinata inclusa
	Ingaggio vite	Descrizione **Cilindri di lavoro** Materiale **Titanio gr 5**		Codice **CILUNI50T** Vite abbinata inclusa	Codice **CILUNI50T** Vite abbinata inclusa	Codice **CILUNI50T** Vite abbinata inclusa
	Ingaggio vite	Descrizione **Cilindri di lavoro** Materiale **CrCo**		Codice **CILUNI50C** Vite abbinata inclusa	Codice **CILUNI50C** Vite abbinata inclusa	Codice **CILUNI50C** Vite abbinata inclusa
	Ingaggio vite	Descrizione **Cilindri calcinabili** Materiale **PMMA trasparente**		Codice **CILUNI50PT** Vite abbinata inclusa	Codice **CILUNI50PT** Vite abbinata inclusa	Codice **CILUNI50PT** Vite abbinata inclusa
		Descrizione **Tubi di lavoro** Materiale **Titanio gr 5**		Codice **TUCILT**	Codice **TUCILT**	Codice **TUCILT**
		Descrizione **Tubi di lavoro** Materiale **CrCo**		Codice **TUCILC**	Codice **TUCILC**	Codice **TUCILC**
		Descrizione **Tubi di lavoro** Materiale **PMMA trasparente**		Codice **TUCILPT**	Codice **TUCILPT**	Codice **TUCILPT**

Note:

COMPATIBILI CON:

THOMMEN® ELEMENT RC/MC/LC			Ø 4,0	Ø 4,5	Ø 5,0
	Ingaggio vite	Descrizione **Vite di serraggio** Materiale **Titanio gr 5**	Codice **VITO40** Filetto: **M1,6** Testa: **1,9** Torque: **25 N/cm²**	Codice **VITO40** Filetto: **M1,6** Testa: **1,9** Torque: **25 N/cm²**	Codice **VITO40** Filetto: **M1,6** Testa: **1,9** Torque: **25 N/cm²**
	Ingaggio vite	Descrizione **Vite per fori inclinati** da abbinare a DRFI Materiale **Titanio gr 5**	Codice **VIFITO40** Filetto: **M1,6** Testa: **1,9** Torque: **15 N/cm²**	Codice **VIFITO40** Filetto: **M1,6** Testa: **1,9** Torque: **15 N/cm²**	Codice **VIFITO40** Filetto: **M1,6** Testa: **1,9** Torque: **15 N/cm²**
		Descrizione **Analogo da laboratorio** Materiale **AISI 303**	Codice **ANATO40**	Codice **ANATO45**	Codice **ANATO50**
	Ingaggio vite	Descrizione **T-Base** Materiale **Titanio gr 5**	Codice **NDTO40T** **Non rotazionale** Altezza: **4 mm** Vite abbinata inclusa	Codice **NDTO45T** **Non rotazionale** Altezza: **4 mm** Vite abbinata inclusa	Codice **NDTO50T** **Non rotazionale** Altezza: **4 mm** Vite abbinata inclusa
	Ingaggio vite	Descrizione **T-Base** Materiale **Titanio gr 5**	Codice **NDTO40TL** **Non rotazionale** Altezza: **6,5** Vite abbinata inclusa	Codice **NDTO45TL** **Non rotazionale** Altezza: **6,5** Vite abbinata inclusa	Codice **NDTO50TL** **Non rotazionale** Altezza: **6,5** Vite abbinata inclusa
		Descrizione **Scan body per T-Base** Materiale **PEEK**	Codice **SCABOND** **Per tutti i Ø** Altezza: **4 mm**	Codice **SCABOND** **Per tutti i Ø** Altezza: **4 mm**	Codice **SCABOND** **Per tutti i Ø** Altezza: **4 mm**
		Descrizione **Scan body per T-Base** Materiale **PEEK ceramico**	Codice **SCABONDL** **Per tutti i Ø** Altezza: **6,5 mm**	Codice **SCABONDL** **Per tutti i Ø** Altezza: **6,5 mm**	Codice **SCABONDL** **Per tutti i Ø** Altezza: **6,5 mm**
		Descrizione **Calcinabile per T-Base** Materiale **PMMA trasparente**	Codice **CAND46** Altezza: **4 mm**	Codice **CAND46** Altezza: **4 mm**	Codice **CAND50** Altezza: **4 mm**
	Ingaggio vite	Descrizione **Scanmarker per scansioni intraorali** Materiale **Alluminio**	Codice **INTO40A** Vite abbinata inclusa	Codice **INTO45A** Vite abbinata inclusa	Codice **INTO50A** Vite abbinata inclusa
	Ingaggio vite	Descrizione **Scanmarker per scansioni intraorali** Materiale **Titanio gr 5 e PEEK**	Codice **INTO40MP** Driver da abbinare: **DRESAELOS**	Codice **INTO45MP** Driver da abbinare: **DRESAELOS**	Codice **INTO50MP** Driver da abbinare: **DRESAELOS**
	Ingaggio vite	Descrizione **Marker per scansioni tattili** Materiale **Titanio gr 5**	Codice **TATSCANTO40** Vite abbinata inclusa	Codice **TATSCANTO45** Vite abbinata inclusa	Codice **TATSCANTO50** Vite abbinata inclusa
	Ingaggio vite	Descrizione **Premilled per CAD-ON** Materiale **Titanio gr 5**	Codice **PRETO40T** Altezza: **corto** Vite abbinata inclusa Supporto: **SUPTO40**	Codice **PRETO45T** Altezza: **corto** Vite abbinata inclusa Supporto: **SUPTO45**	Codice **PRETO50T** Altezza: **corto** Vite abbinata inclusa Supporto: **SUPTO50**

Note:

COMPATIBILI CON:

THOMMEN® ELEMENT RC/MC/LC			Ø 4,0	Ø 4,5	Ø 5,0
	Ingaggio vite	Descrizione **Premilled** Materiale **Titanio gr 5**	Codice **PRETO40T-L** Altezza: **lungo** Vite abbinata inclusa Supporto: **SUPPRECR**	Codice **PRETO45T-L** Altezza: **lungo** Vite abbinata inclusa Supporto: **SUPPRECR**	Codice **PRETO50T-L** Altezza: **lungo** Vite abbinata inclusa Supporto: **SUPPRECR**
	Ingaggio vite	Descrizione **Premilled** Materiale **CrCo**	Codice **PRETO40C** Vite abbinata inclusa Supporto: **SUPPRECR**	Codice **PRETO45C** Vite abbinata inclusa Supporto: **SUPPRECR**	Codice **PRETO50C** Vite abbinata inclusa Supporto: **SUPPRECR**
	Ingaggio vite	Descrizione **Premilled** Materiale **Titanio gr 5 e PEEK**	Codice **PRETO40MP** Vite abbinata inclusa Supporto: **SUPTO40**	Codice **PRETO45MP** Vite abbinata inclusa Supporto: **SUPTO45**	Codice **PRETO50MP** Vite abbinata inclusa Supporto: **SUPTO50**
		Descrizione **Supporto per Premilled in Titanio o in PEEK ceramico e Titanio** Materiale **AISI 303**	Codice **SUPTO40**	Codice **SUPTO45**	Codice **SUPTO50**
		Descrizione **Supporto per Premilled in Titanio e in Titanio gr.5 e PEEK ceramico** Materiale **AISI 303 (per flangia universale)**	Codice **SUPTO40-8**	Codice **SUPTO45-8**	Codice **SUPTO50-8**
		Descrizione **Supporto per Premilled in cromo** Materiale **AISI 303**	Codice **SUPPRECR** Chiave per grani es. 1,5 non inclusa	Codice **SUPPRECR** Chiave per grani es. 1,5 non inclusa	Codice **SUPPRECR** Chiave per grani es. 1,5 non inclusa

Note:

COMPATIBILI CON:

WINSIX® K/KT/CONICO/CILINDRICO			Ø 3,3	Ø 3,8	Ø 4,5
	Ingaggio vite	Descrizione **Vite di serraggio** Materiale **Titanio gr 5**	Codice **VIWS** Filetto: **M2** Testa: **2,45** Torque: **25 N/cm²**	Codice **VIWS** Filetto: **M2** Testa: **2,45** Torque: **25 N/cm²**	Codice **VIWS** Filetto: **M2** Testa: **2,45** Torque: **25 N/cm²**
	Ingaggio vite	Descrizione **Vite per fori inclinati** da abbinare a DRFI Materiale **Titanio gr 5**	Codice **VIFIWS** Filetto: **M2** Testa: **2,45** Torque: **20 N/cm²**	Codice **VIFIWS** Filetto: **M2** Testa: **2,45** Torque: **20 N/cm²**	Codice **VIFIWS** Filetto: **M2** Testa: **2,45** Torque: **20 N/cm²**
		Descrizione **Analogo da laboratorio** Materiale **AISI 303**	Codice **ANAWS33**	Codice **ANAWS38**	Codice **ANAWS45**
	Ingaggio	Descrizione **T-Base** Materiale **Titanio gr 5**	Codice **NDWS33T** **Non rotazionale** Altezza: **4 mm** Vite abbinata inclusa	Codice **NDWS38T** **Non rotazionale** Altezza: **4 mm** Vite abbinata inclusa	Codice **NDWS45T** **Non rotazionale** Altezza: **4 mm** Vite abbinata inclusa
	Ingaggio	Descrizione **T-Base** Materiale **Titanio gr 5**	Codice **NDWS33TL** **Non rotazionale** Altezza: **6,5** Vite abbinata inclusa	Codice **NDWS38TL** **Non rotazionale** Altezza: **6,5** Vite abbinata inclusa	Codice **NDWS45TL** **Non rotazionale** Altezza: **6,5** Vite abbinata inclusa
	Ingaggio	Descrizione **T-Base** Materiale **Titanio gr 5**	Codice **NDWS33T-R** **Rotazionale** Altezza: **4 mm** Vite abbinata inclusa	Codice **NDWS38T-R** **Rotazionale** Altezza: **4 mm** Vite abbinata inclusa	Codice **NDWS45T-R** **Rotazionale** Altezza: **4 mm** Vite abbinata inclusa
		Descrizione **Scan body per T-Base** Materiale **PEEK naturale**	Codice **SCABOND** **Per tutti i Ø** Altezza: **4 mm**	Codice **SCABOND** **Per tutti i Ø** Altezza: **4 mm**	Codice **SCABOND** **Per tutti i Ø** Altezza: **4 mm**
		Descrizione **Scan body per T-Base** Materiale **PEEK ceramico**	Codice **SCABONDL** **Per tutti i Ø** Altezza: **6,5 mm**	Codice **SCABONDL** **Per tutti i Ø** Altezza: **6,5 mm**	Codice **SCABONDL** **Per tutti i Ø** Altezza: **6,5 mm**
		Descrizione **Calcinabile per T-Base** Materiale **PMMA trasparente**	Codice **CAND46** Altezza: **4 mm**	Codice **CAND46** Altezza: **4 mm**	Codice **CAND50** Altezza: **4 mm**
	Ingaggio	Descrizione **Cilindro di lavoro** Materiale **Titanio gr 5**		Codice **CILWS38T** **Non rotazionale** Vite abbinata inclusa	
	Ingaggio	Descrizione **Cilindro di lavoro** Materiale **Titanio gr 5**		Codice **CILWS38T-R** **Rotazionale** Vite abbinata inclusa	
	Ingaggio vite	Descrizione **Scanmarker per scansioni intraorali** Materiale **Alluminio**	Codice **INWS33A** Vite abbinata inclusa	Codice **INWS38A** Vite abbinata inclusa	Codice **INWS45A** Vite abbinata inclusa

Note:

COMPATIBILI CON:

WINSIX® K/KT/CONICO/CILINDRICO	Ø 3,3	Ø 3,8	Ø 4,5
Ingaggio vite	Descrizione **Scanmarker per scansioni intraorali** Materiale **Titanio gr 5 e PEEK**	Codice **INWS33MP** Driver da abbinare: **DRESAELOS**	Codice **INWS38MP** Driver da abbinare: **DRESAELOS**	Codice **INWS45MP** Driver da abbinare: **DRESAELOS**
Ingaggio vite	Descrizione **Scanmarker per scansioni tattili** Materiale **Titanio gr**	Codice **TATSCANWS33** Vite abbinata inclusa	Codice **TATSCANWS38** Vite abbinata inclusa	Codice **TATSCANWS45** Vite abbinata inclusa
Ingaggio vite	Descrizione **Premilled per CAD-ON** Materiale **Titanio gr 5**	Codice **PREWS33T** Altezza: **corto** Vite abbinata inclusa Supporto: **SUPWS33**	Codice **PREWS38T** Altezza: **corto** Vite abbinata inclusa Supporto: **SUPWS38**	Codice **PREWS45T** Altezza: **corto** Vite abbinata inclusa Supporto: **SUPWS45**
Ingaggio vite	Descrizione **Premilled** Materiale **Titanio gr 5**	Codice **PREWS33T-L** Altezza: **lungo** Vite abbinata inclusa Supporto: **SUPPRECR**	Codice **PREWS38T-L** Altezza: **lungo** Vite abbinata inclusa Supporto: **SUPPRECR**	Codice **PREWS45T-L** Altezza: **lungo** Vite abbinata inclusa Supporto: **SUPPRECR**
Ingaggio vite	Descrizione **Premilled** Materiale **CrCo**	Codice **PREWS33C** Vite abbinata inclusa Supporto: **SUPPRECR**	Codice **PREWS38C** Vite abbinata inclusa Supporto: **SUPPRECR**	Codice **PREWS45C** Vite abbinata inclusa Supporto: **SUPPREC**
Ingaggio vite	Descrizione **Premilled** Materiale **Titanio gr 5 e PEEK**	Codice **PREWS33MP** Vite abbinata inclusa Supporto: **SUPWS33**	Codice **PREWS38MP** Vite abbinata inclusa Supporto: **SUPWS38**	Codice **PREWS45MP** Vite abbinata inclusa Supporto: **SUPWS45**
	Descrizione **Supporto per Premilled in Titanio e in Titanio gr.5 e PEEK ceramico** Materiale **AISI 303**	Codice **SUPWS33**	Codice **SUPWS38**	Codice **SUPWS45**
	Descrizione **Supporto per Premilled in Titanio e in Titanio gr.5 e PEEK ceramico** Materiale **AISI 303 (per flangia universale)**	Codice **SUPWS33-8**	Codice **SUPWS38-8**	Codice **SUPWS45-8**
	Descrizione **Supporto per Premilled in cromo** Materiale **AISI 303**	Codice **SUPPRECR** Chiave per grani es. 1,5 non inclusa	Codice **SUPPRECR** Chiave per grani es. 1,5 non inclusa	Codice **SUPPRECR** Chiave per grani es. 1,5 non inclusa

Note:

COMPATIBILI CON:

ZIMMER® INT SCREW VENT (con FRICTION-FIT)			Ø 3,5	Ø 4,5
	Ingaggio vite	Descrizione **Vite di serraggio** (per dispositivi in Titanio) Materiale **Titanio gr 5**	Codice **VIZI** Filetto: **1/72 UNF** Testa: **1,95** Torque: **25 N/cm²**	Codice **VIZI** Filetto: **1/72 UNF** Testa: **1,95** Torque: **25 N/cm²**
	Ingaggio vite	Descrizione **Vite per fori inclinati** da abbinare a DRFI Materiale **Titanio gr 5**	Codice **VIFIZI** Filetto: **1/72 UNF** Testa: **1,95** Torque: **15 N/cm²**	Codice **VIFIZI** Filetto: **1/72 UNF** Testa: **1,95** Torque: **15 N/cm²**
	Ingaggio vite	Descrizione **Vite di serraggio** (per dispositivi in Cromo) Materiale **Titanio gr 5**	Codice **VICS-C** Filetto: **M1,8** Testa: **2,4** Torque: **25 N/cm²**	Codice **VICS-C** Filetto: **M1,8** Testa: **2,4** Torque: **25 N/cm²**
	Ingaggio vite	Descrizione **Vite per fori inclinati** da abbinare a DRFI Materiale **Titanio gr 5**	Codice **VIFICS-C** Filetto: **M1,8** Testa: **2,2** Torque: **15 N/cm²**	Codice **VIFICS-C** Filetto: **M1,8** Testa: **2,2** Torque: **15 N/cm²**
	Ingaggio vite	Descrizione **Vite di ceratura** Materiale **Titanio gr 5**	Codice **VICEZI** Filetto: **M1,8** Testa: **1,95** Torque: **15 N/cm²**	Codice **VICEZI** Filetto: **M1,8** Testa: **1,95** Torque: **15 N/cm²**
		Descrizione **Analogo da laboratorio** Materiale **AISI 303**	Codice **ANAZI35**	Codice **ANAZI45**
	Ingaggio vite	Descrizione **T-Base** Materiale **Titanio gr 5**	Codice **NDZI35T** **Non rotazionale** Altezza: **4 mm** Vite abbinata inclusa	Codice **NDZI45T** **Non rotazionale** Altezza: **4 mm** Vite abbinata inclusa
	Ingaggio vite	Descrizione **T-Base** Materiale **Titanio gr 5**	Codice **NDZI35TL** **Non rotazionale** Altezza: **6,5** Vite abbinata inclusa	Codice **NDZI45TL** **Non rotazionale** Altezza: **6,5** Vite abbinata inclusa
	Ingaggio vite	Descrizione **T-Base** Materiale **Titanio gr 5**	Codice **NDZI35T-R** **Rotazionale** Altezza: **4 mm** Vite abbinata inclusa	Codice **NDZI45T-R** **Rotazionale** Altezza: **4 mm** Vite abbinata inclusa
	Ingaggio vite	Descrizione **T-Base** Materiale **CrCo**	Codice **NDCS35C** **Non rotazionale** Altezza: **4 mm** Vite abbinata inclusa	Codice **NDCS45C** **Non rotazionale** Altezza: **4 mm** Vite abbinata inclusa
	Ingaggio vite	Descrizione **T-Base** Materiale **CrCo**	Codice **NDCS35C-R** **Rotazionale** Altezza: **4 mm** Vite abbinata inclusa	Codice **NDCS45C-R** **Rotazionale** Altezza: **4 mm** Vite abbinata inclusa
		Descrizione **Scan body per T-Base** Materiale **PEEK naturale**	Codice **SCABOND** **Per tutti i Ø** Altezza: **4 mm**	Codice **SCABOND** **Per tutti i Ø** Altezza: **4 mm**

Note:
Connessione interna esagonale Friction-Fit (saldatura a freddo).
Tutti gli articoli identificati con sigla **"ZI"** all'interno del catalogo Microimp, sono compatibili con questa tecnologia.

COMPATIBILI CON:

ZIMMER® INT SCREW VENT (con FRICTION-FIT)		Ø 3,5	Ø 4,5
	Descrizione **Scan body per T-Base** Materiale **PEEK ceramico**	Codice **SCABONDL** **Per tutti i Ø** Altezza: **6,5 mm**	Codice **SCABONDL** **Per tutti i Ø** Altezza: **6,5 mm**
	Descrizione **Calcinabile per T-Base** Materiale **PMMA trasparente**	Codice **CAND46** Altezza: **4 mm**	Codice **CAND50** Altezza: **4 mm**
* Ingaggio vite	Descrizione **T-Base compatibili con matematiche Sirona®** Materiale **Titanio gr 5**	Codice **SNDCS35T** **Non rotazionale** Vite abbinata inclusa	Codice **SNDCS45T** **Non rotazionale** Vite abbinata inclusa
* Ingaggio vite	Descrizione **T-Base compatibili con matematiche Sirona®** Materiale **Titanio gr 5**	Codice **SNDCS35T-R** **Rotazionale** Vite abbinata inclusa	Codice **SNDCS45T-R** **Rotazionale** Vite abbinata inclusa
Ingaggio vite	Descrizione **Cilindro di lavoro** Materiale **Titanio gr 5**	Codice **CILZI35T** **Non rotazionale** Vite abbinata inclusa	Codice **CILZI45T** **Non rotazionale** Vite abbinata inclusa
Ingaggio vite	Descrizione **Cilindro di lavoro** Materiale **CrCo**	Codice **CILCS35C** **Non rotazionale** Vite abbinata inclusa	Codice **CILCS45C** **Non rotazionale** Vite abbinata inclusa
Ingaggio vite	Descrizione **Cilindri calcinabili** Materiale **PMMA trasparente**	Codice **CILCS35PT** **Non rotazionale** Vite abbinata inclusa	Codice **CILCS45PT** **Non rotazionale** Vite abbinata inclusa
Ingaggio vite	Descrizione **Transfert** Materiale **Titanio gr 5**	Codice **TRZI35** **Non rotazionale** Vite abbinata inclusa	Codice **TRZI45** **Non rotazionale** Vite abbinata inclusa
Ingaggio vite	Descrizione **Scanmarker per scansioni intraorali** Materiale **Alluminio**	Codice **INZI35A** Vite abbinata inclusa	Codice **INZI45A** Vite abbinata inclusa
Ingaggio vite	Descrizione **Scanmarker per scansioni intraorali** Materiale **Titanio gr 5 e PEEK ceramico**	Codice **INZI35MP** Driver da abbinare: **DRESAELOS**	Codice **INZI45MP** Driver da abbinare: **DRESAELOS**
Ingaggio vite	Descrizione **Scanmarker per scansioni tattili** Materiale **Titanio gr 5**	Codice **TATSCANZI35** Vite abbinata inclusa	Codice **TATSCANZI45** Vite abbinata inclusa
Ingaggio vite	Descrizione **Premilled per CAD-ON** Materiale **Titanio gr 5**	Codice **PREZI35T** Altezza: **corto** Vite abbinata inclusa Supporto: **SUPZI35**	Codice **PREZI45T** Altezza: **corto** Vite abbinata inclusa Supporto: **SUPZI45**

Note: * disponibile cappetta in plastica cod. SCANPOST.

COMPATIBILI CON:

ZIMMER® INT SCREW VENT (con FRICTION-FIT)	Ø 3,5	Ø 4,5	
Ingaggio vite	Descrizione **Premilled** Materiale **Titanio gr 5**	Codice **PREZI35T-L** Altezza: **lungo** Vite abbinata inclusa Supporto: **SUPPRECR**	Codice **PREZI45T-L** Altezza: **lungo** Vite abbinata inclusa Supporto: **SUPPRECR**
Ingaggio vite	Descrizione **Premilled** Materiale **CrCo**	Codice **PREZI35C** Vite abbinata inclusa Supporto: **SUPPRECR**	Codice **PREZI45C** Vite abbinata inclusa Supporto: **SUPPRECR**
Ingaggio vite	Descrizione **Premilled** Materiale **Titanio gr 5 e PEEK ceramico**	Codice **PREZI35MP** Vite abbinata inclusa Supporto: **SUPZI35**	Codice **PREZI45MP** Vite abbinata inclusa Supporto: **SUPZI45**
	Descrizione **Supporto per Premilled in Titanio e in Titanio gr.5 e PEEK ceramico** Materiale **AISI 303**	Codice **SUPZI35**	Codice **SUPZI45**
	Descrizione **Supporto per Premilled in Titanio e in Titanio gr.5 e PEEK ceramico** Materiale **AISI 303 (per flangia universale)**	Codice **SUPZI35-8**	Codice **SUPZI45-8**
	Descrizione **Supporto per Premilled in cromo** Materiale **AISI 303**	Codice **SUPPRECR** Chiave per grani es. 1,5 non inclusa	Codice **SUPPRECR** Chiave per grani es. 1,5 non inclusa

Note:

M.U.A. DRITTI 0° COMPATIBILI CON:

ZIMMER® INT SCREW VENT (con FRICTION-FIT)	Ø 3,5	Ø 4,5
Ingaggio Descrizione **M.U.A. dritto 0°** Materiale **Titanio gr 5**	Codice **UNI2005ZI35** Altezza: **0,5 mm** Per componenti abbinabili vedi tabella sottostante	Codice **UNI2005ZI45** Altezza: **0,5 mm** Per componenti abbinabili vedi tabella sottostante
Ingaggio Descrizione **M.U.A. dritto 0°** Materiale **Titanio gr 5**	Codice **UNI2015ZI35** Altezza: **1,5 mm** Per componenti abbinabili vedi tabella sottostante	Codice **UNI2015ZI45** Altezza: **1,5 mm** Per componenti abbinabili vedi tabella sottostante
Ingaggio Descrizione **M.U.A. dritto 0°** Materiale **Titanio gr 5**	Codice **UNI2025ZI35** Altezza: **2,5** Per componenti abbinabili vedi tabella sottostante	Codice **UNI2025ZI45** Altezza: **2,5** Per componenti abbinabili vedi tabella sottostante

COMPONENTI ABBINABILI AI M.U.A. DRITTI 0°

Ingaggio vite Descrizione **Vite di serraggio** Materiale **Titanio gr 5**	Codice **VIUNIE** Filetto: **M1,4** Testa: **2,45** Torque: **12 N/cm²**	Codice **VIUNIE** Filetto: **M1,4** Testa: **2,45** Torque: **12 N/cm²**
Ingaggio vite Descrizione **Vite di ceratura** Materiale **Titanio gr 5**	Codice **VICEUNI** Filetto: **M1,4** Testa: **2,45** Torque: **12 N/cm²**	Codice **VICEUNI** Filetto: **M1,4** Testa: **2,45** Torque: **12 N/cm²**
Ingaggio vite Descrizione **Vite di protezione** Materiale **Titanio gr 5**	Codice **VIPRUNI4545** Altezza: **4,5 mm**	**VIPRUNI5045** Altezza: **4,5 mm**
Ingaggio vite Descrizione **Vite di protezione** Materiale **Titanio gr 5**	Codice **VIPRUNI4560** Altezza: **6,0 mm**	Codice **VIPRUNI5060** Altezza: **6,0 mm**
Ingaggio vite Descrizione **Transfert** Materiale **Titanio gr 5**	Codice **TRUNI45** Vite abbinata inclusa	Codice **TRUNI50** Vite abbinata inclusa
Descrizione **Analogo** Materiale **AISI 303**	Codice **ANAUNI45**	Codice **ANAUNI50**
Ingaggio vite Descrizione **T-Base per M.U.A.** Materiale **Titanio gr 5**	Codice **NDUNI45T** Vite abbinata inclusa	Codice **NDUNI50T** Vite abbinata inclusa
Ingaggio vite Descrizione **T-Base per M.U.A.** Materiale **CrCo**	Codice **NDUNI45C** Vite abbinata inclusa	Codice **NDUNI50C** Vite abbinata inclusa

Note:

COMPONENTI **ABBINABILI** CON **M.U.A. DRITTI 0°**:

ZIMMER® INT SCREW VENT (con FRICTION-FIT)			Ø 3,5	Ø 4,5
	Ingaggio vite	Descrizione **Scan body per M.U.A.** Materiale **PEEK naturale**	Codice **SCABOCON** **Vite non inclusa** disponibile separatamente	Codice **SCABOCON** **Vite non inclusa** disponibile separatamente
	Ingaggio vite	Descrizione **Scanmarker intraorale compat. con linea Microsys** Materiale **Alluminio**	Codice **INMUAA** Vite abbinata inclusa	Codice **INMUAA** Vite abbinata inclusa
	Ingaggio vite	Descrizione **Scanmarker intraorale compat. con linea Microsys** Materiale **Titanio e PEEK ceramico**	Codice **INMUAMP** Driver da abbinare: **DRESAELOS**	Codice **INMUAMP** Driver da abbinare: **DRESAELOS**
	Ingaggio vite	Descrizione **Scanmarker tattile compat. con linea Microsys** Materiale **Titanio gr 5**	Codice **TATSCANUNI45** Vite abbinata inclusa	Codice **TATSCANUNI45** Vite abbinata inclusa
	Ingaggio vite	Descrizione **Cilindri di lavoro** Materiale **Titanio gr 5**	Codice **CILUNI45T** Vite abbinata inclusa	Codice **CILUNI50T** Vite abbinata inclusa
	Ingaggio vite	Descrizione **Cilindri di lavoro** Materiale **CrCo**	Codice **CILUNI45C** Vite abbinata inclusa	Codice **CILUNI50C** Vite abbinata inclusa
	Ingaggio vite	Descrizione **Cilindri calcinabili** Materiale **PMMA trasparente**	Codice **CILUNI45PT** Vite abbinata inclusa	Codice **CILUNI50PT** Vite abbinata inclusa
		Descrizione **Tubi di lavoro** Materiale **Titanio gr 5**	Codice **TUCILT**	Codice **TUCILT**
		Descrizione **Tubi di lavoro** Materiale **CrCo**	Codice **TUCILC**	Codice **TUCILC**
		Descrizione **Tubi di lavoro** Materiale **PMMA trasparente**	Codice **TUCILPT**	Codice **TUCILPT**

Note:

M.U.A. ANGOLATI COMPATIBILI CON:

ZIMMER® INT SCREW VENT (con FRICTION-FIT)		Ø 3,5	Ø 4,5
*	Descrizione **Gonimetro universale** Materiale **AISI 303**	Codice **GONIO** Vite abbinata inclusa	Codice **GONIO** Vite abbinata inclusa
*	Descrizione **Posizionatore per angolati linea Microsys** Materiale **AISI 303**	Codice **POSANG**	Codice **POSANG**
Ingaggio vite	Descrizione **Vite di serraggio** Materiale **Titanio gr 5**	Codice **VIAZI** Filetto: **1/72 UNF** Testa: **1,95** Torque: **25 N/cm²**	Codice **VIAZI** Filetto: **1/72 UNF** Testa: **1,95** Torque: **25 N/cm²**
Ingaggio vite	Descrizione **M.U.A. angolato 22°** Materiale **Titanio gr 5**	Codice **AUNI20222ZI35** Altezza: **2,0 mm** Vite abbinata inclusa	Codice **AUNI20222ZI45** Altezza: **2,0 mm** Vite abbinata inclusa
Ingaggio vite	Descrizione **M.U.A. angolato 22°** Materiale **Titanio gr 5**	Codice **AUNI20223ZI35** Altezza: **3,0 mm** Vite abbinata inclusa	Codice **AUNI20223ZI45** Altezza: **3,0 mm** Vite abbinata inclusa
Ingaggio vite	Descrizione **M.U.A. angolato 30°** Materiale **Titanio gr 5**	Codice **AUNI20302ZI35** Altezza: **2,0 mm** Vite abbinata inclusa	Codice **AUNI20302ZI45** Altezza: **2,0 mm** Vite abbinata inclusa
Ingaggio vite	Descrizione **M.U.A. angolato 30°** Materiale **Titanio gr 5**	Codice **AUNI20303ZI35** Altezza: **3,0 mm** Vite abbinata inclusa	Codice **AUNI20303ZI45** Altezza: **3,0 mm** Vite abbinata inclusa

COMPONENTI ABBINABILI AI M.U.A. ANGOLATI 22/30°

Ingaggio vite	Descrizione **Vite di serraggio** Materiale **Titanio gr 5**	Codice **VIUNIE** Filetto: **M1,4** Testa: **2,45** Torque: **12 N/cm²**	Codice **VIUNIE** Filetto: **M1,4** Testa: **2,45** Torque: **12 N/cm²**
Ingaggio vite	Descrizione **Vite di ceratura** Materiale **Titanio gr 5**	Codice **VICEUNI** Filetto: **M1,4** Testa: **2,45** Torque: **12 N/cm²**	Codice **VICEUNI** Filetto: **M1,4** Testa: **2,45** Torque: **12 N/cm²**
Ingaggio vite	Descrizione **Vite di protezione** Materiale **Titanio gr 5**	Codice **VIPRUNI5045** Altezza: **4,5 mm**	Codice **VIPRUNI5045** Altezza: **4,5 mm**
Ingaggio vite	Descrizione **Vite di protezione** Materiale **Titanio gr 5**	Codice **VIPRUNI5060** Altezza: **6,0 mm**	Codice **VIPRUNI5060** Altezza: **6,0 mm**

Note: * istruzioni per l'uso sul sito **www.microimp.it**

COMPONENTI **ABBINABILI** CON **M.U.A. ANGOLATI 22/30°**:

ZIMMER® INT SCREW VENT (con FRICTION-FIT)			Ø 3,5	Ø 4,5
	Ingaggio vite	Descrizione **Transfert** Materiale **Titanio gr 5**	Codice **TRUNI50** Vite abbinata inclusa	Codice **TRUNI50** Vite abbinata inclusa
		Descrizione **Analogo** Materiale **AISI 303**	Codice **ANAUNI50**	Codice **ANAUNI50**
	Ingaggio vite	Descrizione **T-Base** Materiale **Titanio gr 5**	Codice **NDUNI50T** Vite abbinata inclusa	Codice **NDUNI50T** Vite abbinata inclusa
	Ingaggio vite	Descrizione **T-Base** Materiale **CrCo**	Codice **NDUNI50C** Vite abbinata inclusa	Codice **NDUNI50C** Vite abbinata inclusa
	Ingaggio vite	Descrizione **Scan body per M.U.A.** Materiale **PEEK naturale**	Codice **SCABOCON** **Vite non inclusa** disponibile separatamente	Codice **SCABOCON** **Vite non inclusa** disponibile separatamente
	Ingaggio vite	Descrizione **Scanmarker intraorale compat. con linea Microsys** Materiale **Alluminio**	Codice **INMUAA** Vite abbinata inclusa	Codice **INMUAA** Vite abbinata inclusa
	Ingaggio vite	Descrizione **Scanmarker intraorale compat. con linea Microsys** Materiale **Titanio e PEEK ceramico**	Codice **INMUAMP** Driver da abbinare: **DRESAELOS**	Codice **INMUAMP** Driver da abbinare: **DRESAELOS**
	Ingaggio vite	Descrizione **Scanmarker tattile compat. con linea Microsys** Materiale **Titanio gr 5**	Codice **TATSCANUNI45** Vite abbinata inclusa	Codice **TATSCANUNI45** Vite abbinata inclusa
	Ingaggio vite	Descrizione **Cilindri di lavoro** Materiale **Titanio gr 5**	Codice **CILUNI50T** Vite abbinata inclusa	Codice **CILUNI50T** Vite abbinata inclusa
	Ingaggio vite	Descrizione **Cilindri di lavoro** Materiale **CrCo**	Codice **CILUNI50C** Vite abbinata inclusa	Codice **CILUNI50C** Vite abbinata inclusa
	Ingaggio vite	Descrizione **Cilindri calcinabili** Materiale **PMMA trasparente**	Codice **CILUNI50PT** Vite abbinata inclusa	Codice **CILUNI50PT** Vite abbinata inclusa
		Descrizione **Tubi di lavoro** Materiale **Titanio gr 5**	Codice **TUCILT**	Codice **TUCILT**

Note:

COMPONENTI **ABBINABILI** CON **M.U.A. ANGOLATI 22/30°**:

ZIMMER® INT SCREW VENT (con FRICTION-FIT)	Ø 3,5	Ø 4,5	
Descrizione **Tubi di lavoro** Materiale **CrCo**	Codice **TUCILC**	Codice **TUCILC**	
Descrizione **Tubi di lavoro** Materiale **PMMA trasparente**	Codice **TUCILPT**	Codice **TUCILPT**	

Note:

M.U.A. STANDARD TIPO:

BIOMET® / 3I® NOBEL BIOCARE®

	Ingaggio vite	Descrizione	Codice
		Vite di serraggio Materiale **Titanio gr 5**	**VIMUASTDTE** Filetto: **M1,4** Testa: **1,95** Torque: **12 N/cm²**
		Vite di serraggio Materiale **Titanio gr 5**	**VIMUASTDU** Filetto: **M1,4** Testa: **1,95** Torque: **12 N/cm²**
		Vite di ceratura Materiale **Titanio gr 5**	**VICEMUASTD** Filetto: **M1,4** Testa: **2,45** Torque: **12 N/cm²**
		Analogo da laboratorio Materiale **AISI 303**	**ANAMUASTD**
		T-Base Materiale **Titanio gr 5**	**NDMUASTDTE** Vite abbinata inclusa
		T-Base Materiale **Titanio gr 5**	**NDMUASTDTU** Vite abbinata inclusa
		T-Base Materiale **CrCo**	**NDMUASTDCE** Vite abbinata inclusa
		T-Base Materiale **CrCo**	**NDMUASTDCU** Vite abbinata inclusa
		Transfert Materiale **Titanio gr 5**	**TRMUASTD** Vite abbinata inclusa
		T-Base con calcinabile Materiale **PMMA bianco e CrCo**	**NDMUASTDCE_CAL** Vite abbinata inclusa
		T-Base con calcinabile Materiale **PMMA bianco e CrCo**	**NDMUASTDCU_CAL** Vite abbinata inclusa
		Cilindri di lavoro Materiale **Titanio gr 5**	**CILMUASTDTE** Vite abbinata inclusa

Note:

M.U.A. STANDARD TIPO:

BIOMET® / 3I® NOBEL BIOCARE®			
	Ingaggio vite	Descrizione **Cilindri di lavoro** Materiale **Titanio gr 5**	Codice **CILMUASTDTU** Vite abbinata inclusa
	Ingaggio vite	Descrizione **Cilindri di lavoro** Materiale **PMMA trasparente**	Codice **CILMUASTDPTE** Vite abbinata inclusa
	Ingaggio vite	Descrizione **Cilindri di lavoro** Materiale **PMMA trasparente**	Codice **CILMUASTDPTU** Vite abbinata inclusa
	Ingaggio vite	Descrizione **Scan body per M.U.A. per M.U.A. standard Ø4,8** Materiale **PEEK naturale**	Codice **SCABOMUASTDE** Vite abbinata inclusa
	Ingaggio vite	Descrizione **Scan body per M.U.A. per M.U.A. standard Ø4,8** Materiale **PEEK naturale**	Codice **SCABOMUASTDU** Vite abbinata inclusa
	Ingaggio vite	Descrizione **Scanmarker intraorale comp. M.U.A. standard Ø4,8** Materiale **Alluminio**	Codice **INMUASTDA** Vite abbinata inclusa
	Ingaggio vite	Descrizione **Scanmarker intraorale comp. M.U.A. standard Ø4,8** Materiale **Titanio e PEEK ceramico**	Codice **INMUASTDMP** Driver da abbinare: **DRESAELOS**
	Ingaggio vite	Descrizione **Scanmarker tattile comp. con M.U.A. standard Ø4,8** Materiale **Titanio gr 5**	Codice **TATSCANMUASTDE** Vite abbinata inclusa
	Ingaggio vite	Descrizione **Scanmarker tattile comp. con M.U.A. standard Ø4,8** Materiale **Titanio gr 5**	Codice **TATSCANMUASTDU** Vite abbinata inclusa
	Ingaggio vite	Descrizione **Cappuccio di protezione** Materiale **POM**	Codice **VIPRMUASTD** Vite abbinata inclusa

Note:

STRUMENTARIO DA STUDIO

		CORTO	LUNGO
Ingaggio	Descrizione **Driver Esagonale** Materiale **AISI**	Codice **DRESA09** Esagono troncoconico: **1,2/1,25/1,3 mm** Lunghezza: **9 mm**	Codice **DRESA15** Esagono troncoconico: **1,2/1,25/1,3 mm** Lunghezza: **20 mm**
Ingaggio	Descrizione **Driver Torx** Materiale **AISI**	Codice **DRTO06** Lunghezza: **6 mm**	Codice **DRTO17** Lunghezza: **17 mm**
Ingaggio	Descrizione **Driver UniGrip** Materiale **AISI**	Codice **DRNB09** Lunghezza: **9 mm**	Codice **DRNB15** Lunghezza: **15 mm**
Ingaggio	Descrizione **Driver per fori inclinati** Materiale **AISI con trattamento**		Codice **DRESANG17** Lunghezza: **15 mm**
Ingaggio	Descrizione **Driver per fori inclinati universale** Materiale **AISI con trattamento**		Codice **DRFI** Lunghezza: **15 mm**
Ingaggio	Descrizione **Driver per M.U.A. 0°** Materiale **AISI**	Codice **DRUNI05** Lunghezza: **5 mm**	Codice **DRUNI16** Lunghezza: **16 mm**
Ingaggio	Descrizione **Driver per Scan Marker Intraorale** Materiale **AISI**		Codice **DRESAELOS** Lunghezza: **10 mm**
	Descrizione **Chiave Dinamometrica** Materiale **AISI**		Codice **CHIDI535**

Note:

STRUMENTARIO DA STUDIO PER CONTRANGOLO

		CORTO	LUNGO
	Ingaggio Descrizione **Driver Esagonale per impugnatura ad innesto manuale** Materiale **AISI con trattamento**	Codice **PC120E** Lunghezza: **11 mm** Esagono: **1,2 mm**	Codice **PL120E** Lunghezza: **16 mm** Esagono: **1,2 mm**
	Ingaggio Descrizione **Driver Esagonale per impugnatura ad innesto manuale** Materiale **AISI con trattamento**	Codice **PC125E** Lunghezza: **11 mm** Esagono: **1,25 mm**	Codice **PL125E** Lunghezza: **16 mm** Esagono: **1,25 mm**
	Ingaggio Descrizione **Driver Esagonale per impugnatura ad innesto manuale** Materiale **AISI con trattamento**	Codice **PC130E** Lunghezza: **11 mm** Esagono: **1,3 mm**	Codice **PL130E** Lunghezza: **16 mm** Esagono: **1,3 mm**
	Ingaggio Descrizione **Driver Torx per impugnatura ad innesto manuale** Materiale **AISI con trattamento**	Codice **PCTX** Lunghezza: **11 mm**	Codice **PLTX** Lunghezza: **16 mm**
	Ingaggio Descrizione **Driver Unigrip per impugnatura ad innesto manuale** Materiale **AISI con trattamento**	Codice **PCU** Lunghezza: **11 mm**	Codice **PLU** Lunghezza: **16 mm**
	Ingaggio Descrizione **Driver Quadro per impugnatura ad innesto manuale** Materiale **AISI con trattamento**	Codice **PCQ** Lunghezza: **11 mm** Larghezza: **1,3 mm**	Codice **PLQ** Lunghezza: **16 mm** Larghezza: **1,3 mm**
	Ingaggio Descrizione **Driver a Croce per impugnatura ad innesto manuale** Materiale **AISI con trattamento**	Codice **PCC** Lunghezza: **11 mm** Larghezza: **0,5 mm**	Codice **PLC** Lunghezza: **16 mm** Larghezza: **0,5 mm**
	Ingaggio Descrizione **Driver a Piatto per impugnatura ad innesto manuale** Materiale **AISI con trattamento**	Codice **PCP** Lunghezza: **11 mm** Larghezza: **0,5 mm**	Codice **PLP** Lunghezza: **16 mm** Larghezza: **0,5 mm**
	Ingaggio Descrizione **Driver per fori inclinati per impugnat. ad innesto manuale** Materiale **AISI con trattamento**		Codice **PLINC** Lunghezza: **17 mm**
	Descrizione **Impugnatura ad innesto manuale** Materiale **AISI con trattamento**	Codice **AT**	
	Ingaggio Descrizione **Set Driver completo per impugnat. ad innesto manuale**	Codice **SET DRIVER** Connessione: Esagonale **1,20/1,25/1,70 mm** Torx Uni-Grip Quadro **1,30 mm** Croce **0,50 mm** Taglio **0,50 mm**	
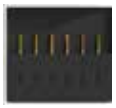	Ingaggio Descrizione **Set Driver ridotto per impugnat. ad innesto manuale**	Codice **SET DRIVER R** Connessione: Esagonale **1,20/1,25/1,70 mm** Torx Uni-Grip	

Note:

STRUMENTARIO DA LABORATORIO

			CORTO	LUNGO
	Ingaggio	Descrizione **Driver Esagonale** Materiale **AISI e Alluminio**	Codice **DRESALAB** Lunghezza: **20 mm**	Codice **DRESALAB45** Lunghezza: **35 mm**
	Ingaggio	Descrizione **Driver Torx** Materiale **AISI e Alluminio**	Codice **DRTOLAB** Lunghezza: **17 mm**	Codice **DRTOLAB45** Lunghezza: **35 mm**
	Ingaggio	Descrizione **Driver Uni Grip** Materiale **AISI e Alluminio**	Codice **DRNBLAB** Lunghezza: **15 mm**	
	Ingaggio	Descrizione **Driver per UNI dritti (Microsys)** Materiale **AISI e Alluminio**	Codice **DRUNILAB** Lunghezza: **15 mm**	
	Ingaggio	Descrizione **Driver per fori inclinati** Materiale **AISI e Alluminio**	Codice **DRESANG** Lunghezza: **15 mm**	
	Ingaggio	Descrizione **Driver per fori inclinati universale** Materiale **AISI e Alluminio**	Codice **DRFILAB** Lunghezza: **15 mm**	
		Descrizione **Base Set Driver** Materiale **Alluminio**	Codice **BASETDRLAB**	
		Descrizione **Set Driver completo** Materiale	Codice **SETDRLAB**	

Note:

MICROIMP srl

Sede operativa: Via Villafranca 2
33080 Zoppola, PN - Italy

Sede legale: Largo Usilia, 14 - 53036 Poggibonsi, SI - Italy

P.IVA e C.F. 01323090520

Per informazioni sui prodotti +39 0434 081976

Per informazioni tecniche +39 0577 981145

www.microimp.it - assistenza@microimp.it